Tout l'embrayage !

• Introduction

Les embrayages AP Racing **P. 65**

• Accessoires

Butée AP Racing **P. 65**
Porte butée AP Racing **P. 66**
Porte butée ALCON **P. 67**
Disques d'embrayage AP Racing **P. 68**
Conseils de montage **P. 70**

• Embrayages

Embrayages AP Racing **P. 72**
Embrayages TILTON **P. 82**
Embrayages ALCON **P. 84**
Embrayages Carbone **P. 86**
- SACHS et TILTON
- AP Racing

AP RACING

tilton DRIVELINE COMPONENTS

alcon

SACHS

Introduction

Revendeur officiel AP Racing depuis des années, nous disposons d'une large gamme d'embrayages complets et de pièces de remplacement. Nos techniciens sont disponibles pour vous aider dans votre choix et répondre à vos interrogations dans le choix de l'embrayage qui convient pour votre véhicule.

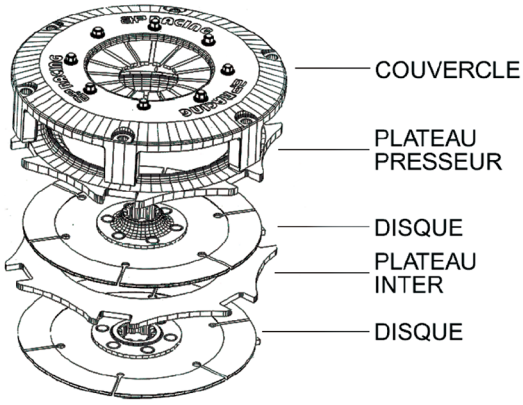

AP Racing a développé une gamme complète d'embrayages sans cesse améliorés pour la compétition avec un panel de six diamètres :

115 mm	184 mm	En plusieurs versions :
127 mm	200 mm	Monodisque, Bidisque, Tridisque, Quadridisque
140 mm	215 mm	

Ces différents modèles permettent de répondre à tous les besoins propre à la compétition. Les modèles les plus récents sont du type "à plots". Le diaphragme est fixé dans un couvercle monobloc en alu avec 6 ou 8 plots d'appui sur le volant moteur. Les plateaux de pression et intermédiaires coulissent sur ces plots, protégés par des tôles d'usure interchangeables. Ce nouveau principe est plus rigide, plus léger et beaucoup mieux aéré.
Les différents tarages du diaphragme, la qualité de fabrication, et la résistance du métal fritté utilisé, permettent de transmettre des couples très importants et d'être très endurant.

Il existe 2 types de disques : circulaires ou à patins, pour différentes applications selon l'environnement ou les efforts appliqués.

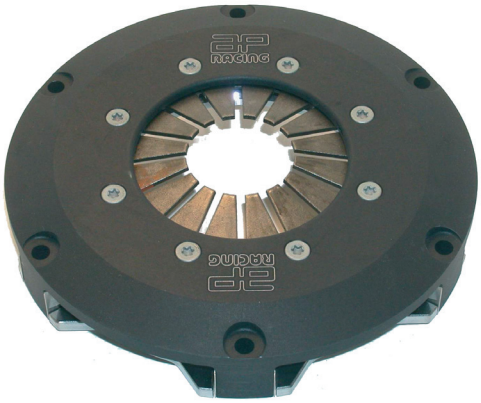

Plan d'usinage du volant moteur pour les embrayages Ø 184 mm

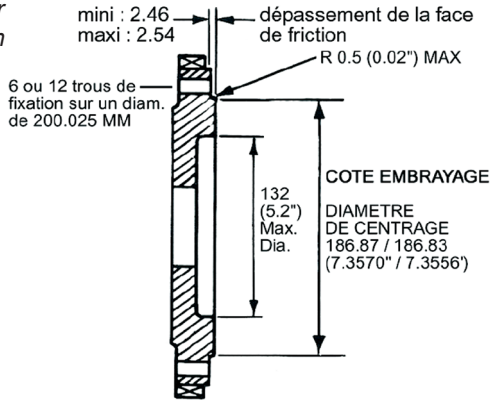

Les butées AP Racing

Utiliser un roulement de butée de haute qualité. Le diamètre de contact doit être de 50 mm pour les embrayages de 115 à 140 mm, et 54 mm pour les embrayages de 184 à 215 mm. L'enfoncement du diaphragme doit correspondre aux spécifications de l'embrayage (voir plan) et il doit être limité par une butée sur la pédale.

Fixé par l'intérieur
CP3457-1 / -2

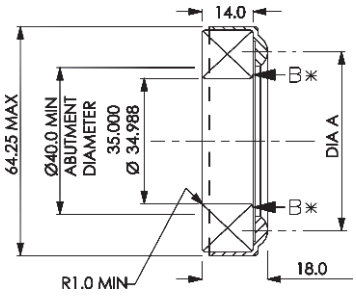

Fixé par l'intérieur
CP3457-9 / -10

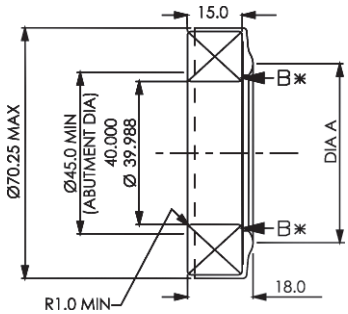

Fixé par l'extérieur
CP3457-6 / -11 / -16

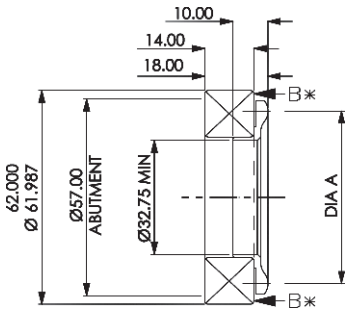

Référence	Ø 'A'
CP3457-1	50 mm
CP3457-2	54 mm
CP3457-9	50 mm
CP3457-10	54 mm
CP3457-11	50 mm
CP3457-6	54 mm
CP3457-16	38 mm

Nos autres marques

Vous pourrez également retrouver dans notre catalogue des embrayages SACHS, ALCON et TILTON.

alcon

tilton DRIVELINE COMPONENTS

SACHS

AP RACING

Porte butée AP Racing

Ces récepteurs d'embrayage AP RACING sont utilisables avec la plupart des embrayages type poussé. Ils sont légers et peuvent s'installer directement sur le carter de boite. Le corps est compact, en aluminium et équipé d'un piston intégral avec traitement spécial anti-friction. Les joints peuvent résister aux très hautes températures et aux divers liquides de freins. Ils sont livrés complets avec le roulement de butée.

CP3759

Matière : Aluminium.
Pression MAX : 6.9 N.m².

Réf	Diamètre d'appui	Déplacement max	Butée
CP3759-38	38.0 mm	18.0 mm	CP3457-16
CP3759-50	50.0 mm	18.0 mm	CP3457-11
CP3759-54	54.0 mm	18.0 mm	CP3457-6
Entrée / Sortie		M10 x 100	
Poids		388 gr	
Kit de réparation		CP3759-3	

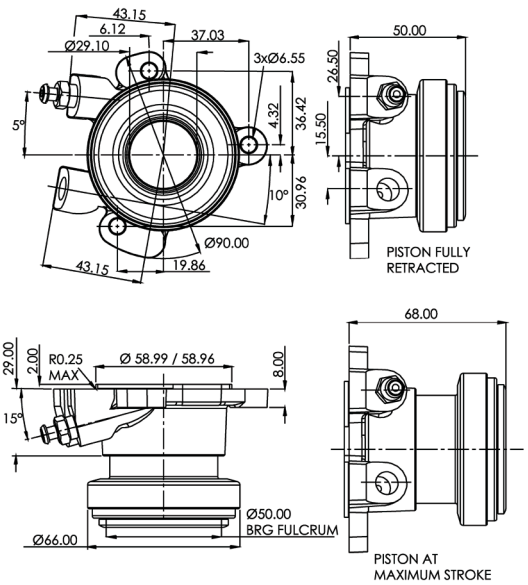

CP3859

Matière : Aluminium.
Pression MAX : 6.9 N.m².

Réf	Diamètre d'appui	Déplacement max	Butée
CP3859-38	38.0 mm	18.0 mm	CP3457-16
CP3859-50	50.0 mm	18.0 mm	CP3457-11
CP3859-54	54.0 mm	18.0 mm	CP3457-6
CP3859-1250	50.0 mm	12.0 mm	CP3457-9
CP3859-1254	54.0 mm	12.0 mm	CP3457-10
Entrée / Sortie		M12 x 100	
Poids		425 gr	
Kit de réparation		CP3759-3	

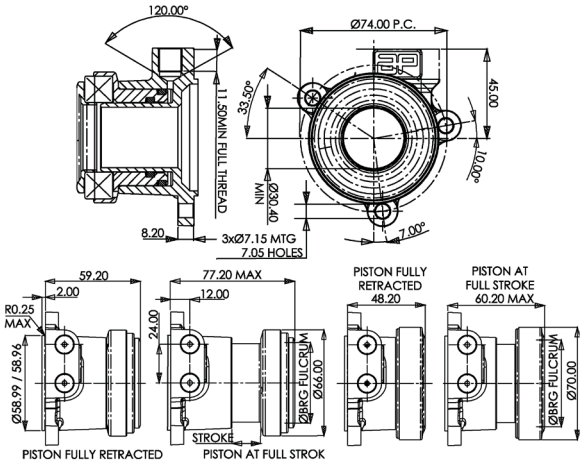

Configuration 1
Type long : 38 / 50 / 54

Configuration 2
Type Court : 1250-1254

CP3959

Matière : Aluminium.
Pression MAX : 6.9 N.m².

Réf	Diamètre d'appuit	Déplacement max	Butée
CP3959-38	38.0 mm	18.0 mm	CP3457-16
CP3959-50	50.0 mm	18.0 mm	CP3457-11
CP3959-54	54.0 mm	18.0 mm	CP3457-6
CP3959-1250	50.0 mm	12.0 mm	CP3457-9
CP3959-1254	54.0 mm	12.0 mm	CP3457-10
Entrée / Sortie		M12 x 100	
Poids		430 g	
Kit de réparation		CP3759-3	

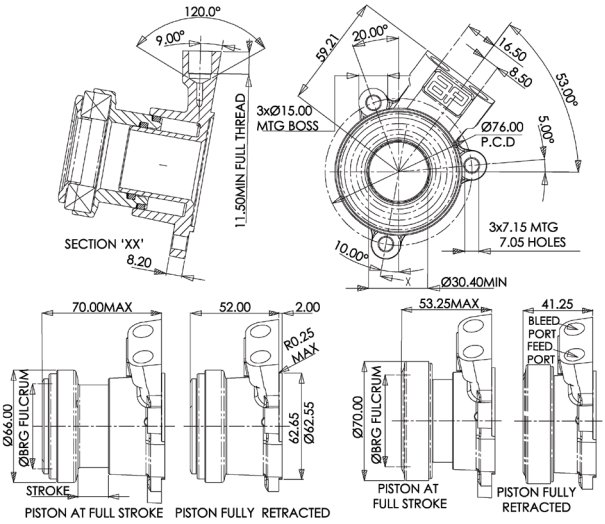

Configuration 1
Type long : 38 / 50 / 54

Configuration 2
Type Court : 1250-1254

CP6245-7

Modèle de porte butée AP Racing tiré en aluminium.

Contactez nous pour plus d'informations

danielson équipement
Votre partenaire compétition !
www.Danielson-Equipement.com

Nouveauté AP Racing

AP RACING

CP9800 3 Commande de l'embrayage par palette au volant

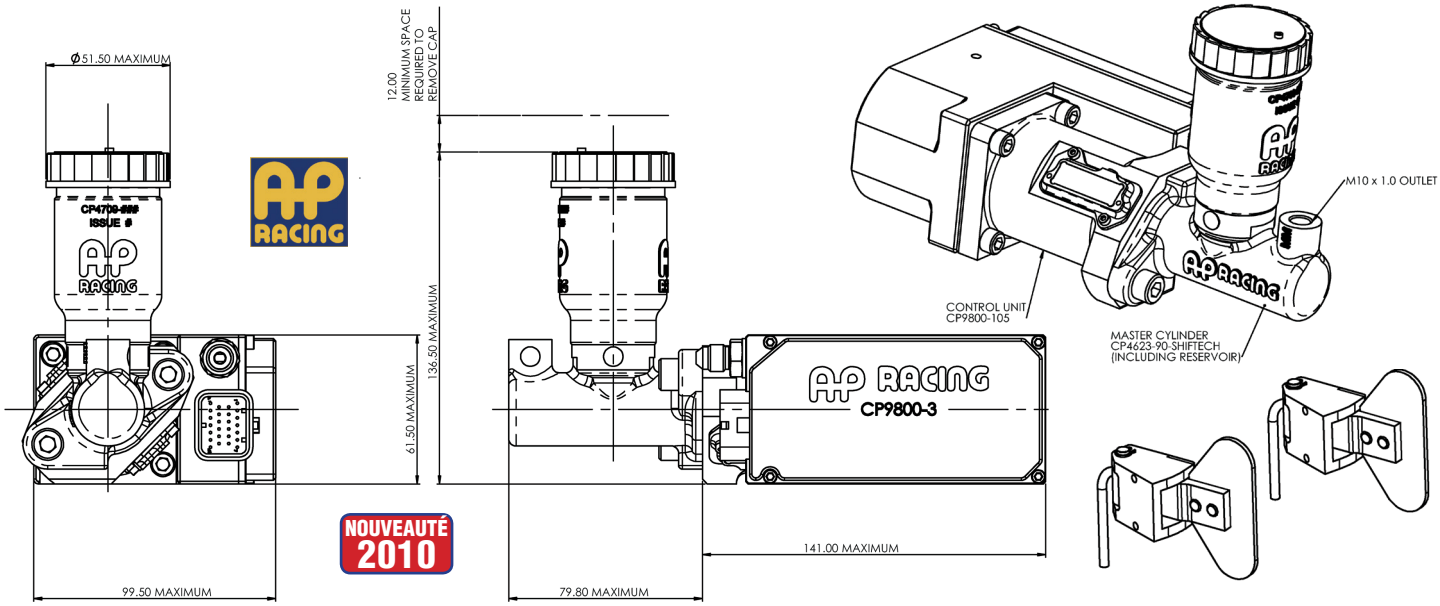

Développé par AP Racing en coopération avec SHIFTEC, Ce système permet au pilote de commander l'embrayage à l'aide de 2 palettes situées au niveau du volant.
Pour les départs arrêtés, la première palette permet de définir le point de patinage alors que la seconde libère l'embrayage au feu vert.

Référence	Quantité	Description
CP9800-105	1	Unité de contrôle
CP4623-90-SHIFTEC	1	Maître cylindre
CP4709-12	1	Bocal

Palette
CP9800-106 (Palettes vendues séparément)

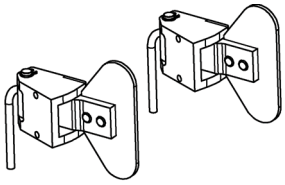

Porte butée TILTON

Porte butée Tilton pour embrayage 140 - 184 - 215 mm.

Référence	Diamètre de contact	Déplacement max	Côte C
Nous contacter	38 mm	12.7 ou 16.5 ou 17.8 mm	35.3 à 64.8 mm
	44 mm	16.5 ou 17.8 mm	36.6 à 64.8 mm
	52 mm	17.8 mm	46.2 à 51.8 mm

tilton DRIVELINE COMPONENTS

Matière : Aluminium

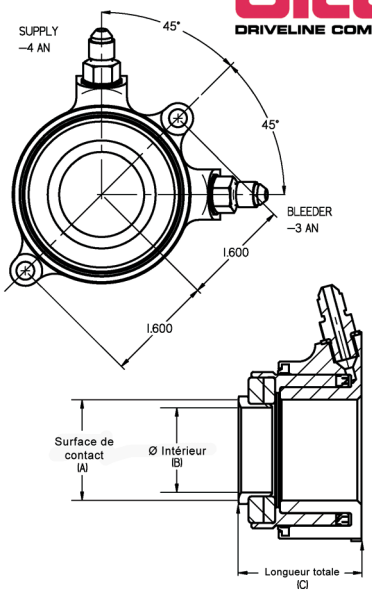

Entrée / Sortie	AN3 (3/8"-24)
Poids	318 g
Kit de réparation	62-905
Butée Ø38	62-008
Butée Ø38	62-0085
Butée Ø44	62-031
Butée Ø52	62-002
Butée Ø47-66	62-616

Matière : Aluminium.
S'utilise avec un maître cylindre 5/8" et un embrayage Ø184 mm

tilton DRIVELINE COMPONENTS

Réf	Diamètre d'appui	Déplacement max	Côte C
61-9002	44 mm	15.5 mm	49.5 mm
61-9012	44 mm	15.5 mm	51.3 mm
Entrée / Sortie	AN3 (3/8"-24)		
Poids	254 g		
Kit de réparation	62-9980		
Butée	62-031		

NOUVEAUTÉ 2010

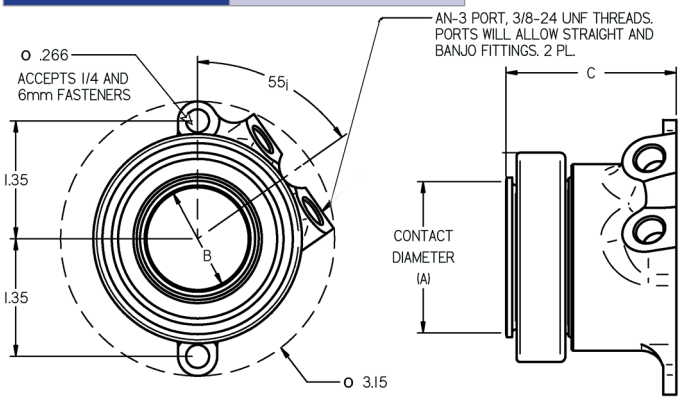

Disques d'embrayages AP Racing

Fabriqués avec du métal fritté de haute qualité, ils assurent une résistance et une durabilité importante. Pour un bon fonctionnement, vérifier régulièrement la planéité et la mobilité des plateaux presseurs et intermédiaires de l'embrayage. Ceux-ci peuvent être changés séparément. L'épaisseur minimale des disques est indiquée dans les caractéristiques de chaque embrayage. Une large gamme de moyeux, en différentes versions, permet de répondre à la plupart des besoins :

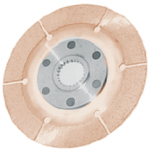

CP3414
Ø 115 mm

CP3407
CP3683
CP6014
Ø 115 mm

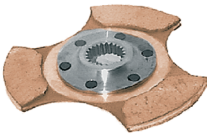

CP4581
Ø 115 mm

CP2606
Ø 184 mm

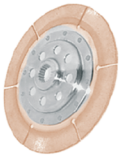

CP2567-8
Ø 184 mm

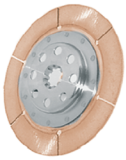

CP2567-7
Ø 184 mm

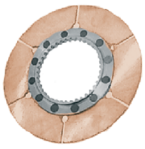

CP4124
CP4074
CP2822
Ø 184 mm

CP4122
CP4123
CP4073/4074
CP3822
Ø 140 mm

CP2012
Ø 184 mm

CP 8400
Ø 184 mm

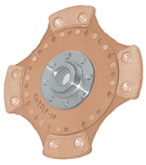

CP5214 **Ø 200 mm**
CP5344 **Ø 215 mm**

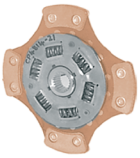

CP5354 **Ø 215 mm**
CP4814 **Ø 200 mm**

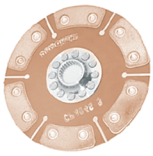

CP4946
Ø 184 mm

CP5216 **Ø 200 mm**
CP5346 **Ø 215 mm**

CP4816
Ø 200 mm

Disques de Ø 140 mm

- **Circulaire :**
  - Standard • CP3414
  - Moyeu épais • CP3407
  - Piste large moyeu fin • CP3683
  - Piste large moyeu épais • CP6014
  - Moyeu entraineur • CP4124 - CP4074
  - Disque entrainé • CP4073 • CP4122 • CP4074 • CP4123
- **3 patins collés :** CP4581 pour l'embrayage CP6092 (Spécial Rallye / Plus résistant à la chaleur)

Disques de Ø 184 mm

- **Circulaire :**
  - Standard • CP2012
  - Moyeu décalé (Ford) • CP2567
  - Moyeu entraineur • CP3822
  - Disque entrainé • CP2822
- **A patins / rigide :** 3 patins CP3600
  4 patins CP3219
  6 patins CP4946

Réf Embr.	Ø Embr.	Nb. de Disques	Type d'embr.	Type de disque	Montage	Vis	Ratio
	Description d'embrayages						
CP6174	115	4	Tiré	Circulaire	A plots	10	EHR
CP6073	115	3	Poussé	Circulaire	A plots	10	EHR
CP6074	115	4	Poussé	Circulaire	A plots	10	EHR
CP6001	140	1	Poussé	Circulaire	A plots	8	HiR
CP6002	140	2	Poussé	Circulaire	A plots	8	HiR
CP6003	140	3	Poussé	Circulaire	A plots	8	HiR
CP6092	140	2	Poussé	Patin collé	A plots	8	HiR
CP6013	140	3	Poussé	Circulaire	A plots	8	HiR
CP6014	140	4	Poussé	Circulaire	A plots	8	HiR
CP2116	184	1	Poussé	Circulaire	Couronne	6	HiR
CP7371	184	1	Poussé	Circulaire	A plots	6	EHR
CP7381	184	1	Poussé	A patins	A plots	6	EHR
CP2125	184	2	Poussé	Circulaire	Couronne	6	HiR
CP2606	184	2	Poussé	A patins	Couronne	6	HiR
CP7372	184	2	Poussé	Circulaire	A plots	6	EHR
CP7382	184	2	Poussé	A patins	A plots	6	HiR
CP7492	184	2	Tiré	Circulaire	A plots	6	EHR
CP7392	184	2	Poussé	A patins	A plots	6	HiR
CP7972	184	2	Poussé	A patins	A plots	6	HiR
CP2817	184	3	Poussé	Circulaire	Couronne	12	HiR
CP7373	184	3	Poussé	Circulaire	A plots	6	EHR
CP3745	200	1	Poussé	A patins	A plots	6	HiR
CP3871	200	1	Poussé	A patins	A plots	6	HiR
CP4560	200	1	Poussé	A patins	A plots	6	HiR
CP5241	215	1	Poussé	A patins	A plots	6	LoR
CP5242	215	2	Poussé	A patins	A plots	6	LoR

Disques de Ø 200 et 215 mm

Ø 200
Rigide : 4 patins CP5214 / 6 patins CP5216
Amorti : 4 patins CP4814 / 6 patins CP4816

Ø 215
Rigide : 4 patins CP5344 / 6 patins CP5346
Amorti : 4 patins CP5354

danielson équipement
Votre partenaire compétition !
www.Danielson-Equipement.com

Liste des disques d'embrayage AP Racing

		Nombre de dents	10	10	10	10	10	10	17	18	20	21	21	21	21	22	23	24	24	26	26	Gear drive sliders
		Diamètre de l'arbre (mm)	.875"	1"	1.062"	1.125"	1.25"	29	20	21.1	.875"	18.3	.92"	24	29	1"	1"	.8"	1"	22	1.16"	
DISQUES CIRCULAIRES	115	**CP5004** Back to back				-10 FM3		-7 FM3			-6 FM4						-5 FM4				-8 FM4	
		CP6074 nested.															-22/ -23 FM4				-18/ -19 FM4	
	140	**CP3407** Ext hub.	-37 FM3	-57 FM3		-4 FM3		-8 FM3		-53 FM3	-26 FM3			-63 FM3	-61 FM3		-36 FM3	-51 FM3		-56 FM3	-40 FM3	
		CP3414 Dos à dos	-30 FM3			-20 FM3	-37 FM3	-25 FM3	-43 FM3	-36 FM3	-18 FM3		-45 FM3	-21 FM3	-27 FM3	-40 FM3	-10 FM3		-32 FM3	-50 FM3	-19 FM3	
		CP4122 gear driven.				-7 FM3		-6 FM3		-12 FM3	-4 FM3			-11 FM3			-2 FM3		-3 FM3		-5 FM3	CP4124 -9FM3
		CP4123 gear driven.				-7 FM3				-9 FM3	-4 FM3				-10 FM3		-2 FM3		-3 FM3		-6 FM3	
		CP3683 - Large area Dos à dos				-5 FM3		-13 FM3			-4 FM3			-6 FM3			-3 FM3				-12 FM3	
		CP6014 Ext hub.																			-9/ -10 FM3	
		CP4073 gear driven.				-10 FM3		-7 FM3			-6 FM3						-4 FM3		-5 FM3		-3 FM3	CP4074 -6FM3
		CP4074 gear driven.				-14 FM3		-12 FM3			-10 FM3						-2 FM3		-9 FM3		-11 FM3	
	184	**CP2012** **Outer** type.	-208 FM3	-164 FM3	-198 FM3	-117 FM3	-174 FM3	-199 FM3	-184 FM3	-205 FM3	-166 FM3	-204 FM3	-188 FM3	-161 FM3	-191 FM3	-192 FM3	-165 FM3	-167 FM3	-154 FM3	-216 FM3	-171 FM3	
		CP2012 **centre** type.			-181 FM3	-169 FM3	-172 FM3	-244 FM3			-179 FM3				-240 FM3	-220 FM3	-178 FM3		-210 FM3		-173 FM3	
		CP2567 **f/wheel** side.		-35 FM3		-15 FM3		-29 FM3			-7 FM3			-33 FM3		-41 FM3	-23 FM3	-37 FM3			-11 FM3	
		CP2567 **p/plate** side.		-36 FM3		-16 FM3		-30 FM3			-8 FM3			-34 FM3		-42 FM3	-24 FM3	-38 FM3			-12 FM3	
		CP2822 **3**, plate gear driven.			-39 FM3	-3 FM3	-27 FM3	-29 FM3			-20 FM3			-36 FM3			-23 FM3		-32 FM3		-41 FM3	CP2822 -31 FM3
		CP3822 **2**, plate gear driven.				-17 FM3		-15 FM3			-11 FM3						-10 FM3	-13 FM3			-14 FM3	
PATINS COLLES	140	**CP4581**, 3 paddle.		-10				-6		-9	-5			-8			-4				-3	
	184	**CP4429** 4 paddle, 2.6mm thick.				-6 FM4		-5 FM4		-11 FM4	-3 FM4				-12 FM4	-10 FM4	-4 FM4		-8 FM4	-9 FM4		
		CP8300 3 paddle, 7.1mm thick.	-A 001	-A 002	-A 003	-A 004		-A 008	-A 017	-A 019	-A 026	-A 028	-A 029	-A 030	-A 033	-A 034	-A0 36H	-A 037	-A0 38H	-A 043	-A 040	
		CP8301 3 paddle, 6.0mm thick									-A0 26H											
		CP8400 4 paddle, 7.1mm thick.	-A 001	-A 002		-A 004	-A 005	-A 008	-A 017	-A 019	-A 026			-A 030		-A 034	-A0 36H	-A 037	-A0 38H		-A 040	
		CP8401 4 paddle, 6.0mm thick.															-A0 36H					
		CP8600 6 paddle, 7.1mm thick				-A 004		-A 008		-A 019	-A 026						-A0 36H		-A0 38H	-A 043	-A 040	
		CP8601 6 paddle, 6.0mm thick.															-A0 36H					
DISQUES A PATINS	184	**CP4946** 6 paddle rigid.					-17	-12		-2	-6						-7				-9	
	200	**CP5214** 4 paddle rigid, **7.1mm**								-18	-14			-35	-16		-12	-15	-13			
		CP5214 4 paddle rigid, **7.6mm**									-21			-20			-27					
		CP5214 4 paddle rigid, **8.9mm**											-25									
		CP5216 6 paddle rigid, **7.1mm**				-22					-14					-11	-15		-13	-26	-23	
		CP5216 6 paddle rigid, **7.6mm**															-25					
		CP5216 6 paddle rigid, **8.9mm**									-20						-19				-21	
		CP4814 - 4 paddle sprung, **7.1mm**							-11	-14	-15			-38			-21		-13	-12		
		CP4814 - 4 paddle sprung, **7.6mm**								-41	-24				-26		-23			-25		
		CP4814 - 4 paddle sprung, **8.9mm**																	-31			
		CP4816 - 6 paddle sprung **7.1mm**						-11			-13		-16				-12		-23	-26	-17	
		CP4816 - 6 paddle sprung, **8.9mm**														-21	-20					
	215	**CP6180** - 4 paddle rigid			-1	-5									-7		-2		-3		-4	
		CP5344 4 paddle rigid. **7.1mm**			-33	-14			-26		-2			-37		-4	-5		-8	-32		
		CP5344 4 paddle rigid. **8.9mm**						-10								-30						
		CP5354 4 paddle, rigid, **7.1mm**		-3			-15	-14	-15		-2					-10	-38		-40	-45		
		CP5354 4 paddle, rigid, **8.9mm**				-25		-18			-34						-17		-44			
		CP5346 6 paddle rigid. **8.9mm**				-19			-11	-21	-6			-4	-2	-8	-12		-14		-15	

AP RACING

Kit de visserie AP Racing

AP Racing offre une gamme complète de vis et d'écrou pour ses embrayages carbon / cerametallic / métal fritté. Ci-dessous les différents kits de vis selon les filetages et les longueurs de vis.

Définition de la référence :

Famille de vis — K8 = Kit de 8 Vis + 8 écrous

CP4702 - 475 M K8

Longueur de vis ici 47.5 mm — Type de filetage M : Métrique - U : UNF

Kit de vis M8 et 5/16" UNF

Les kits de vis peuvent être composés de 6, 8 ou12 vis, ajoutez le nombre de vis que vous désirez à la fin de la référence
(Exemple : CP4702-400MK (12))

Longueur de la vis	M8x100 (suffix M)	5/16" UNF (Suffixe U)
40.0mm	CP4702-400MK	CP4702-400UK
42.5mm	CP4702-425MK	CP4702-425UK
45.0mm	CP4702-450MK	CP4702-450UK
47.5mm	CP4702-475MK	CP4702-475UK
50.0mm	CP4702-500MK	CP4702-500UK
52.5mm	CP4702-525MK	CP4702-525UK
55.0mm	CP4702-550MK	CP4702-550UK
57.5mm	CP4702-575MK	CP4702-575UK
60.0mm	CP4702-600MK	CP4702-600UK
62.5mm	CP4702-625MK	CP4702-625UK
65.0mm	CP4702-650MK	CP4702-650UK
67.5mm	CP4702-675MK	CP4702-675UK
70.0mm	CP4702-700MK	CP4702-700UK
72.5mm	CP4702-725MK	CP4702-725UK
75.0mm	CP4702-750MK	CP4702-750UK
77.5mm	CP4702-775MK	CP4702-775UK

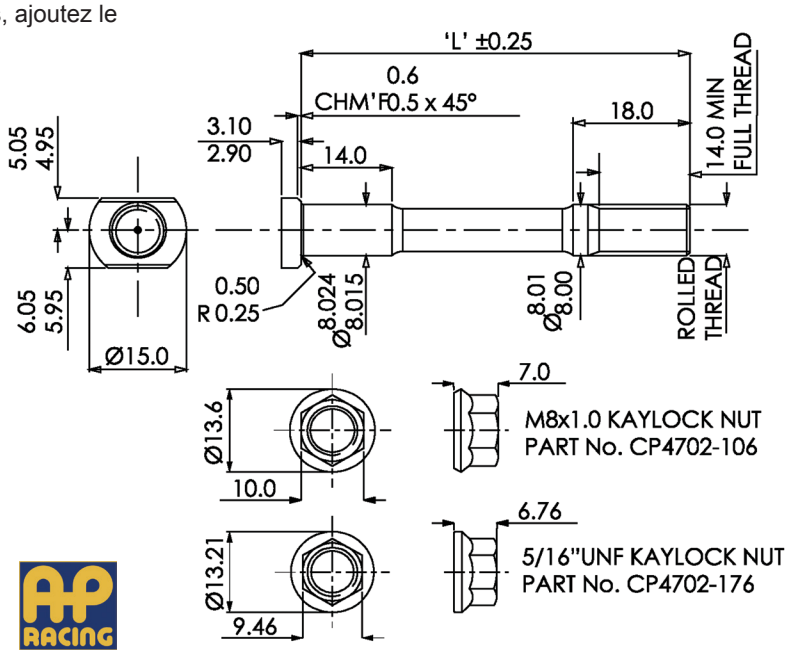

Kit de vis M6 et 1/4" UNF

Les kits de vis peuvent être composé de 6, 8 ou 12 vis, ajoutez le nombre de vis que vous désirez à la fin de la référence.
(Exemple : CP4702-400MK (12))

Long. Vis (Dim'n 'L')	M6 x 1.0 (Suffixe M).	1/4" UNF (Suffixe U).
Ø 'B'	6.016 / 6.008mm	6.365 / 6.357mm
Ø 'C'	5.98 / 5.95mm	6.33 / 6.30mm
40.0mm	CP4703-400MK	CP4703-400UK
42.5mm	CP4703-425MK	CP4703-425UK
45.0mm	CP4703-450MK	CP4703-450UK
47.5mm	CP4703-475MK	CP4703-475UK
50.0mm	CP4703-500MK	CP4703-500UK
52.5mm	CP4703-525MK	CP4703-525UK
55.0mm	CP4703-550MK	CP4703-550UK
57.5mm	CP4703-575MK	CP4703-575UK
60.0mm	CP4703-600MK	CP4703-600UK
62.5mm	CP4703-625MK	CP4703-625UK
65.0mm	CP4703-650MK	CP4703-650UK
67.5mm	CP4703-675MK	CP4703-675UK
70.0mm	CP4703-700MK	CP4703-700UK
72.5mm	CP4703-725MK	CP4703-725UK
75.0mm	CP4703-750MK	CP4703-750UK

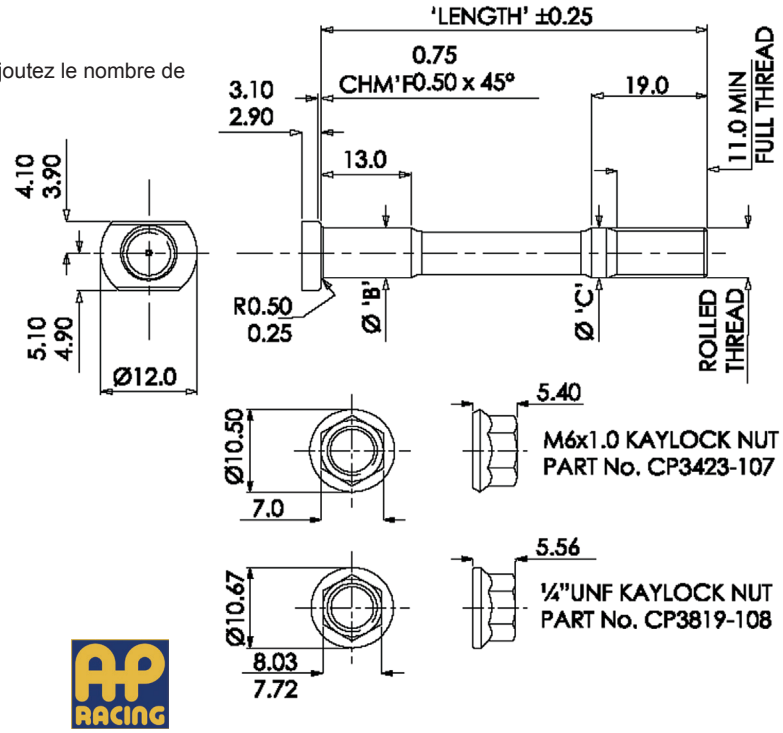

danielson équipement
Votre partenaire compétition !
www.Danielson-Equipement.com

Montage AP RACING

Voici les différents types de montage selon les volants moteurs et les tailles d'embrayages AP Racing.
AP recommande d'utiliser pour ces embrayages les kits de vis de fixation CP4703 ou 4702.

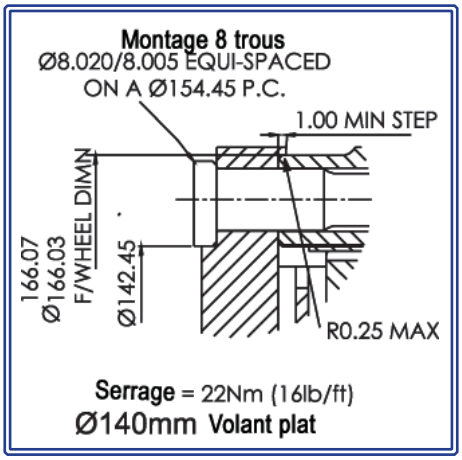

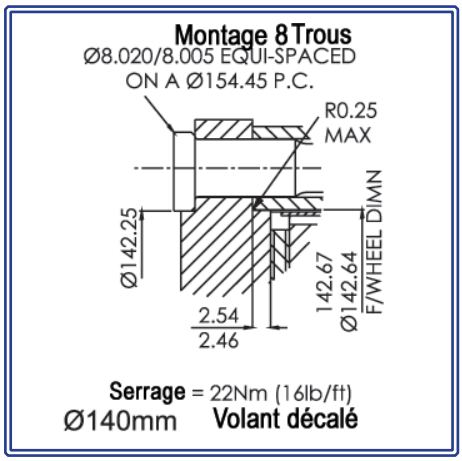

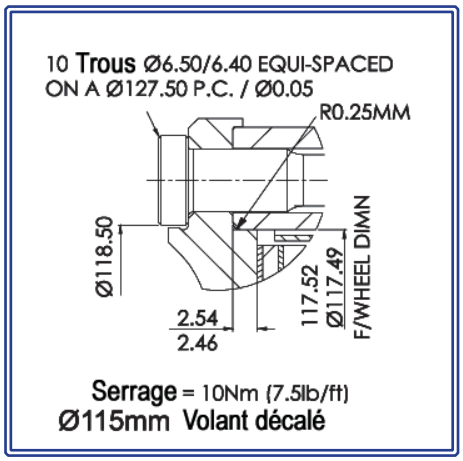

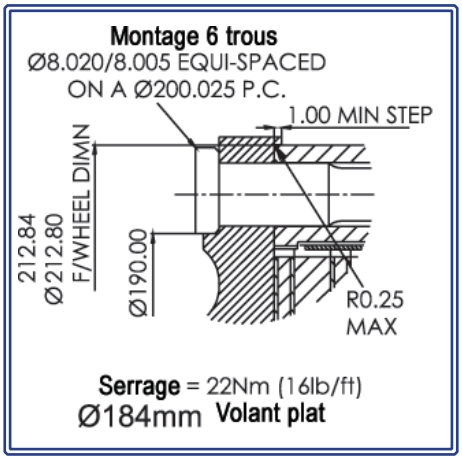

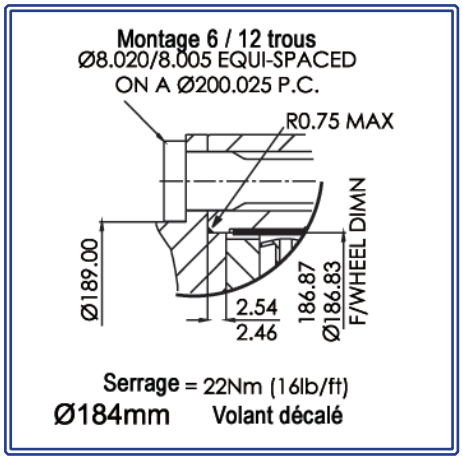

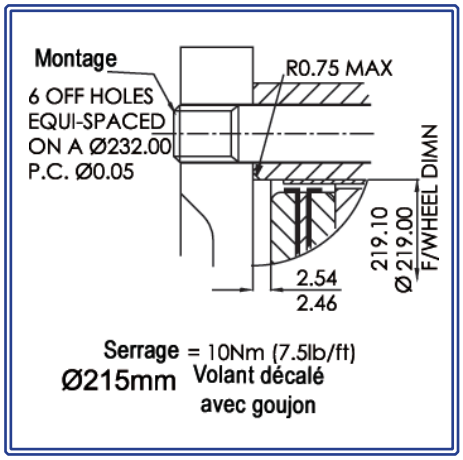

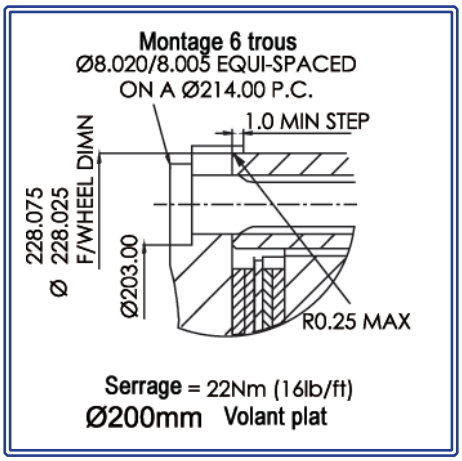

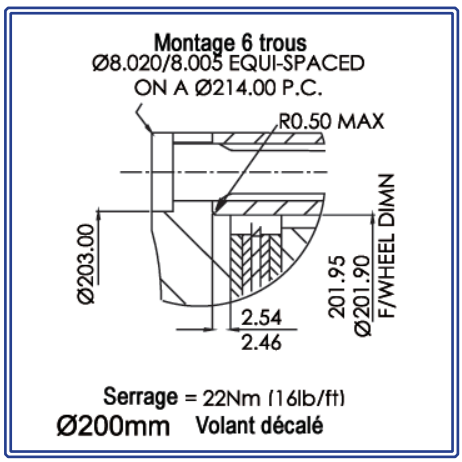

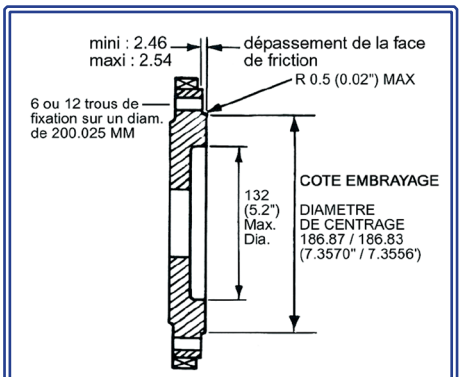

Plan d'usinage du volant moteur pour les embrayages Ø 184 mm

Comprendre la référence d'un embrayage AP Racing

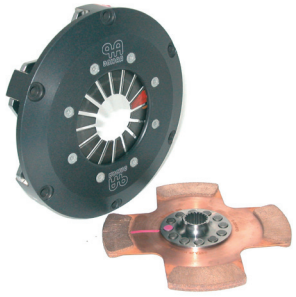

CP7372 | O | E | 80 | SF

- SF — Volant moteur plat (FF) ou avec dépassement (SF)
- 80 — Type De l'embrayage (circulaire ou à patins)
- E — Ratio
- O — Tarage du diaphragme (Dans l'exemple O = orange)
- CP7372 — Famille de l'embrayage

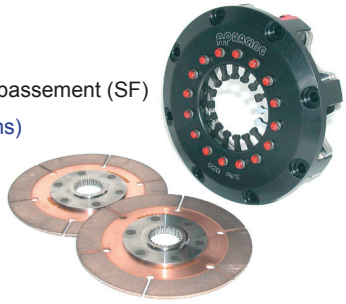

Embrayage métal fritté AP Racing

CP6001 Ø140 mm

Attention : Embrayages livrés sans disque. (Disques à commander séparément)

Embrayage mono-disque circulaire

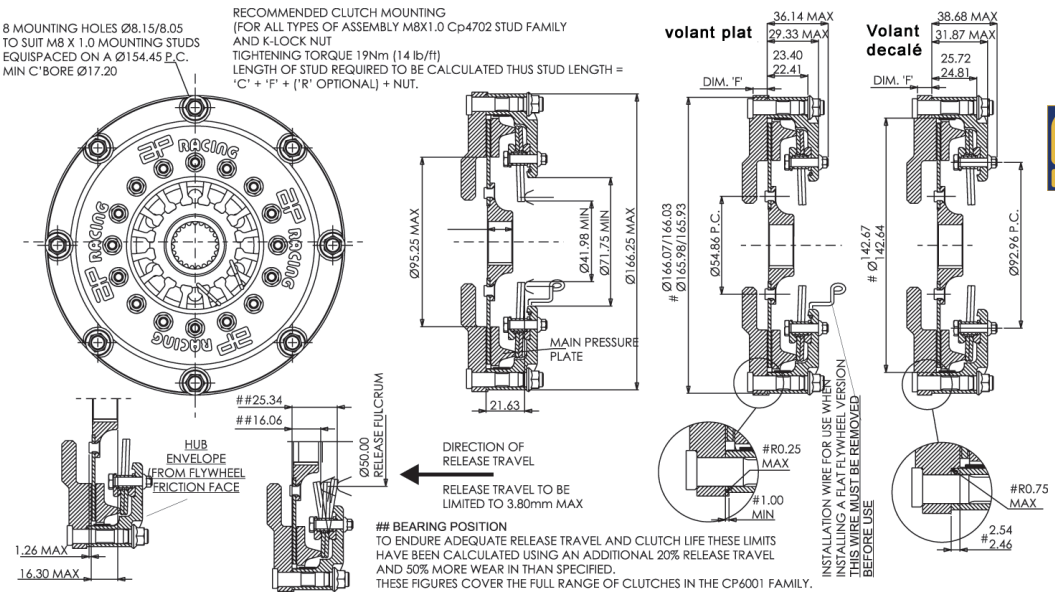

Disques d'embrayages		
Épaisseur	Neuf : 2.63 mm	Usé : 1.88 mm
Référence Famille	CP3407 (Voir page 68)	
Pièces détachées		
Tôle d'usure	CP6001-102 (unité)	
Plateau presseur	CP4124-103	

Utilisation générale

Référence	Couple Maxi	Pression de débrayage	Poids	Butée		Kit de vis
CP6001-CH90-SF	252 N.m	450 daN	1.80 Kg avec les disques	Montage Ext.	CP3457-1 / -9	CP4702 (Voir page 70)
CP6001-OH90-SF	186 N.m	375 daN		Montage Int.	CP3457-11	

CP6002 Ø140 mm

Attention : Embrayages livrés sans disque. (Disques à commander séparément)

Embrayage bi-disques circulaire

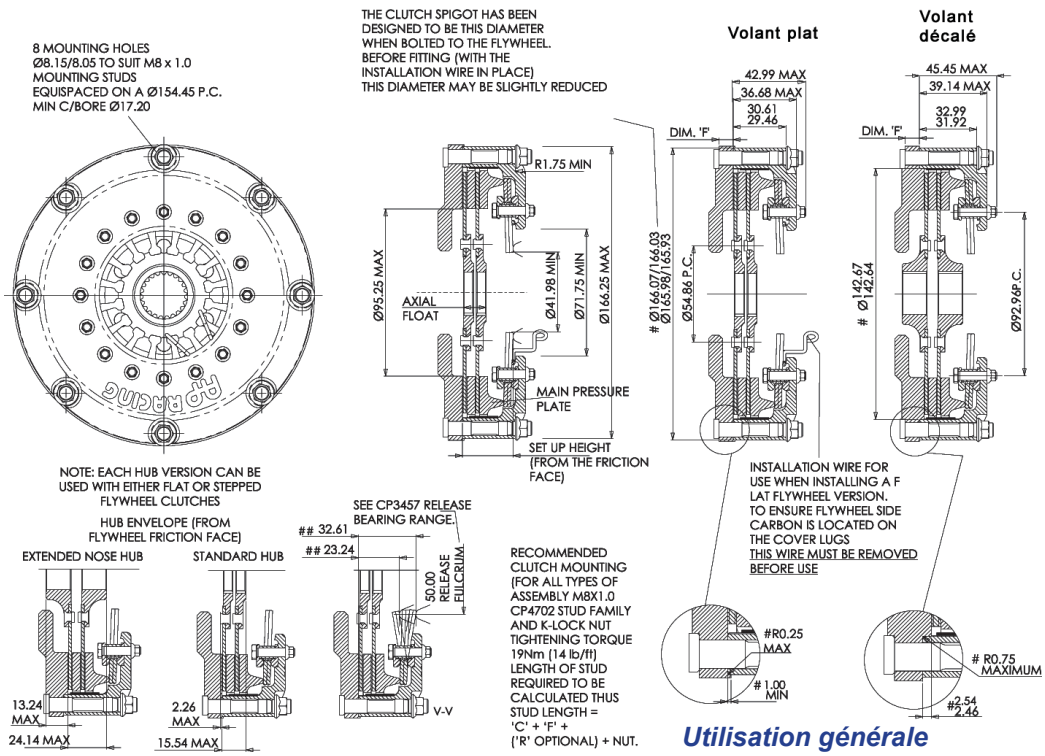

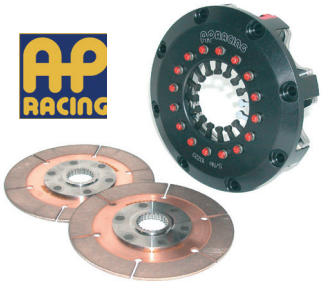

Disques d'embrayages		
Épaisseur	Neuf : 2.63 mm	Usé : 2.25 mm
Référence Famille	CP3414 / CP3407 (P 68)	
Pièces détachées		
Tôle d'usure	CP6002-102 (unité)	
Plateau presseur	CP4124-103	
Plateau inter.	CP4124-102	

Utilisation générale

Référence	Couple Maxi	Pression de débrayage	Poids	Butée		Kit de vis
CP6002-CH90-SF	504 N.m	450 daN	2.5 Kg avec les disques	Montage Ext.	CP3457-1 / -9	CP4702 (Voir page 70)
CP6002-OH90-SF	371 N.m	375 daN		Montage Int.	CP3457-11	
CP6002-BH90-SF	267 N.m	210 daN				

danielson équipement
Votre partenaire compétition !
www.Danielson-Equipement.com

Embrayage métal fritté AP Racing

CP6003 Ø140 mm

Attention : Embrayages livrés sans disque. (Disques à commander séparément)

Embrayage tri-disques circulaire

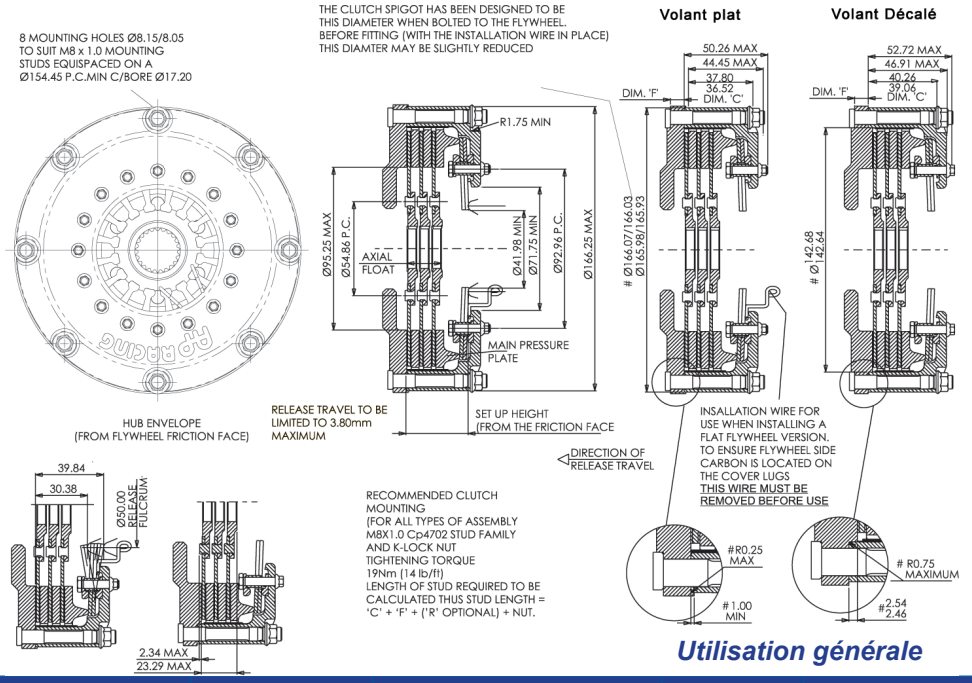

Disques d'embrayages		
Épaisseur	Neuf : 2.63 mm	Usé : 2.38 mm
Référence Famille	CP3683 CP6014 CP4074	
Pièces détachées		
Tôle d'usure	CP4073-123 (unité)	
Plateau presseur	CP4124-103	
Plateau Inter	CP4124-102	

Utilisation générale

Référence	Couple Maxi	Pression de débrayage	Poids	Butée		Kit de vis
CP6003-CH90-SF	756 N.m	450 daN	3.30 Kg avec les disques	Montage Ext.	CP3457-1 / -9	CP4702 (Voir page 70)
CP6003-OH90-SF	557 N.m	375 daN		Montage Int.	CP3457-11	

CP6013 Ø140 mm

Attention : Embrayages livrés sans disque. (Disques à commander séparément)

Embrayage tri-disques circulaire

Modèle Endurance avec pistes plus large et emplacement pour couronne de démarreur.

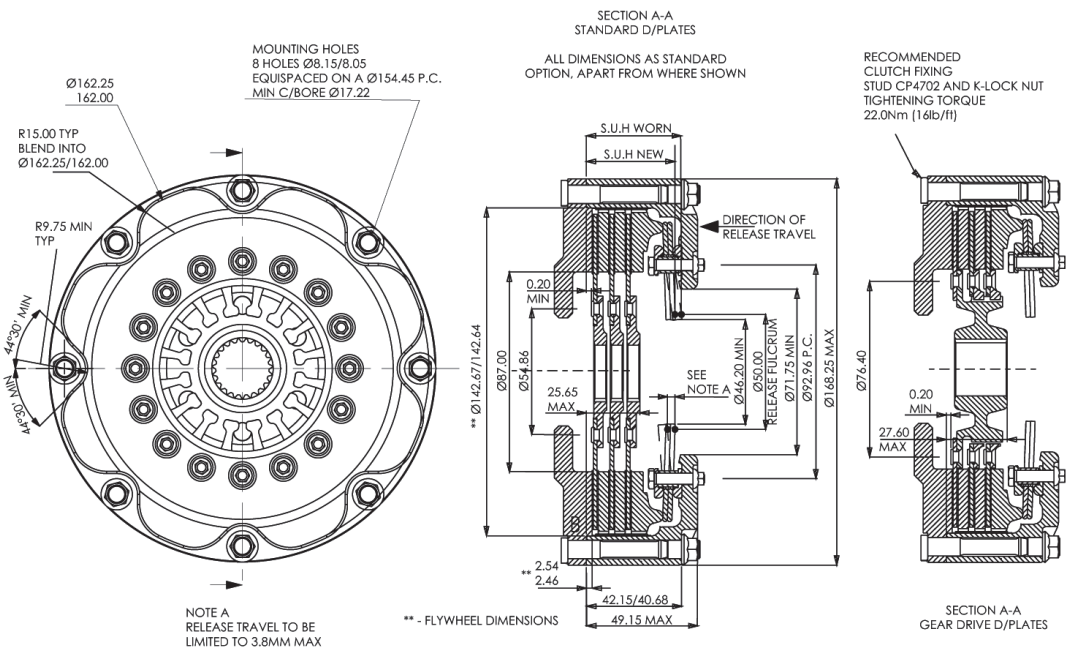

Disques d'embrayages		
Épaisseur	Neuf : 2.63 mm	Usé : 2.30 mm
Référence Famille	CP3683 CP6014 CP4074	
Pièces détachées		
Tôle d'usure	CP4073-123 (unité)	
Plateau presseur	CP4124-104	
Plateau inter.	CP4124-103	

Référence	Couple Maxi	Pression de débrayage	Poids	Butée		Kit de vis
CP6013-ACRV	756 N.m	450 daN	3.63 à 3.78 Kg avec disques	Montage Ext.	CP3457-1	CP4702 (Voir page 70)
CP6013-AORA	557 N.m	375 daN		Montage Int.	CP3457-5	

Embrayage métal fritté AP Racing

CP6014 Ø140 mm

Attention : Embrayages livrés sans disque. (Disques à commander séparément)

***Embrayage quadri-disques* irculaire**

Modèle Endurance avec pistes plus large et emplacement pour couronne de démarreur.

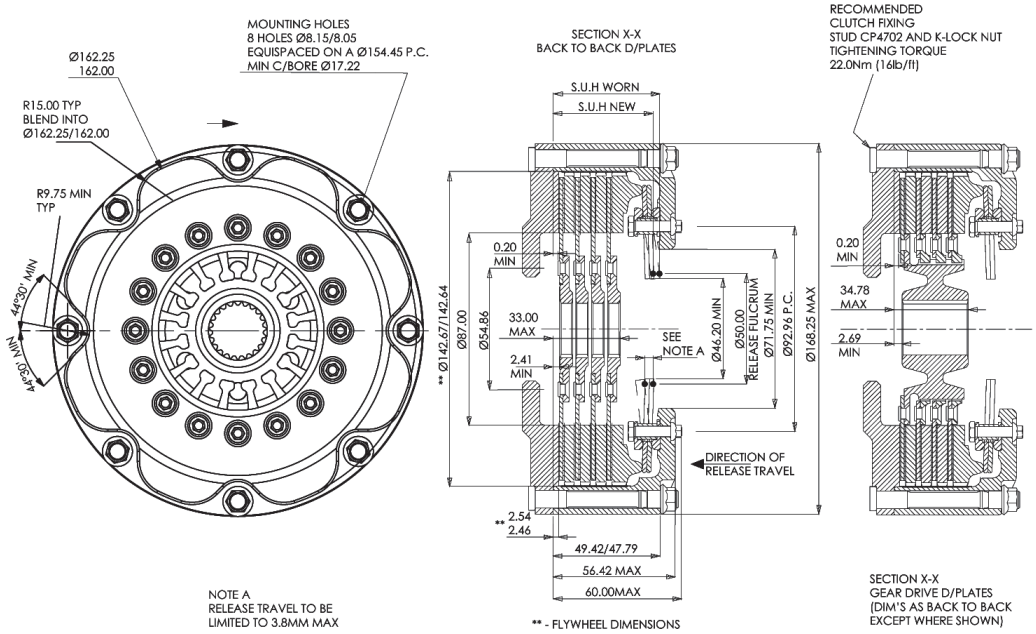

Disques d'embrayages		
Épaisseur	Neuf : 2.63 mm	Usé : 2.38 mm
Référence Famille	CP3683 CP6014-CP4074	
Pièces détachées		
Tôle d'usure	CP4074-129	
Plateau presseur	CP4074-104	
Plateau inter.	CP4074-103	

Référence	Couple Maxi	Pression de débrayage	Poids	Butée		Kit de vis
CP6014-ACRV	1009 N.m	450 daN	4.40 à 4.70 Kg avec disques	Montage Ext.	CP3457-1 / -9	CP4702 (Voir page 70)
CP6014-AORA	743 N.m	375 daN		Montage Int.	CP3457-11	

CP6092 Ø140 mm

Attention : Embrayages livrés sans disque. (Disques à commander séparément)

***Embrayage bi-disques* circulaire**

Modèle Rallye (Remplace le CP5682)

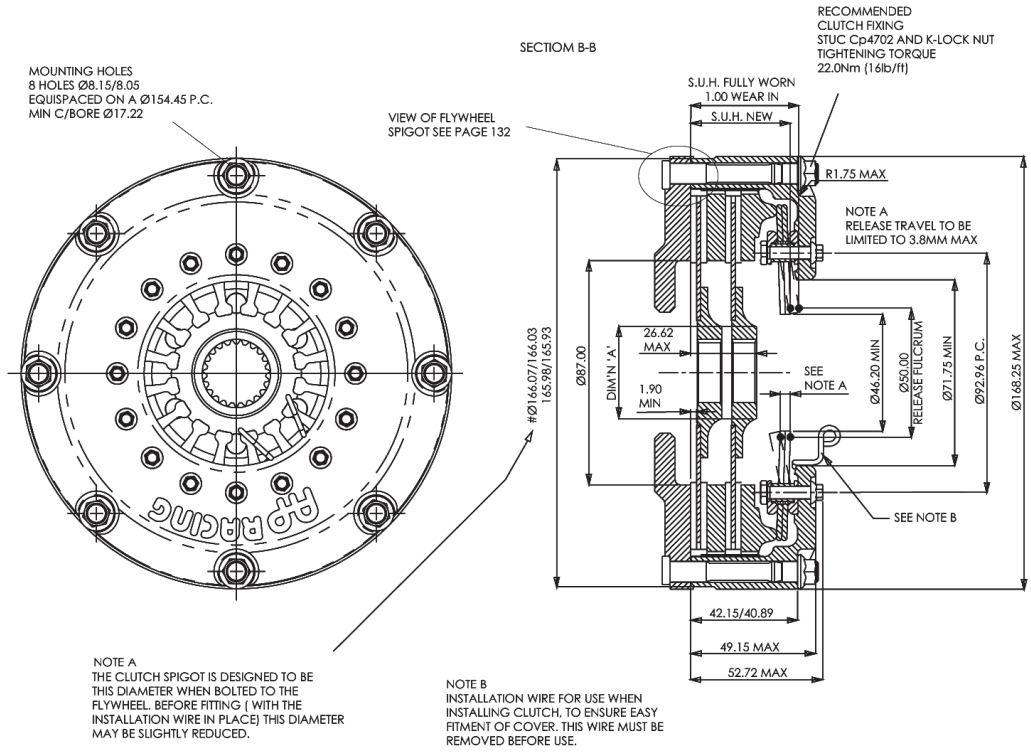

Disques d'embrayages		
Épaisseur	Neuf : 6.25 mm	Usé : 5.71 mm
Référence Famille	CP4581	
Pièces détachées		
Tôle d'usure	CP4073-123	
Plateau presseur	CP4074-104	
Plateau inter.	CP4074-102	

Référence	Couple Maxi	Pression de débrayage	Poids	Butée		Kit de vis
CP6092-ACRV	504 N.m	450 daN	3.30 Kg avec les disques	Montage Ext.	CP3457-1 / -9	CP4702 (Voir page 70)
CP6092-AORA	371 N.m	375 daN		Montage Int.	CP3457-11	

danielson équipement
Votre partenaire compétition !
www.Danielson-Equipement.com

Embrayage métal fritté AP Racing

CP2116 Ø184 mm

Attention : Embrayages livrés sans disque. (Disques à commander séparément)

Embrayage mono-disque circulaire
Couvercle en acier

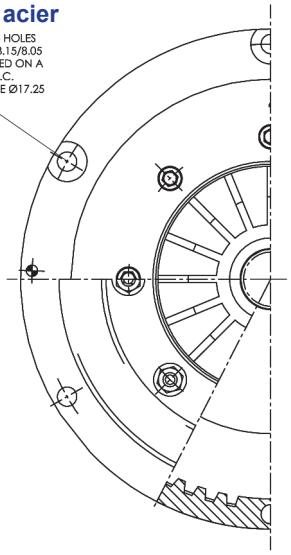

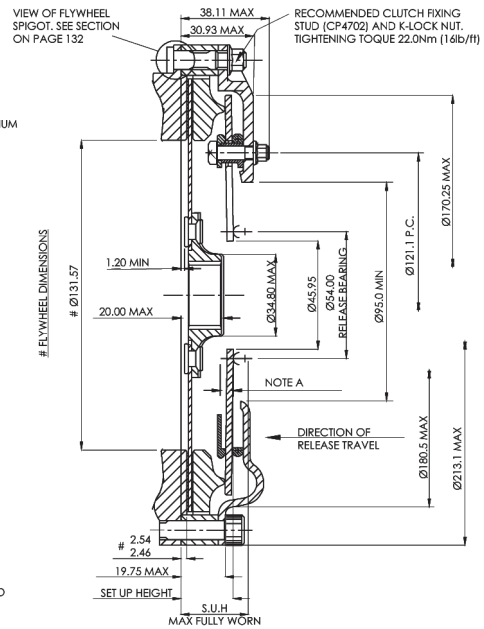

NOTE A
RELEASE TRAVEL TO BE LIMITED TO 5.5mm MAX BY MEANS OF AN EXTERNAL STOP

Modèle Rallye pour régime moteur 14.000 Trs

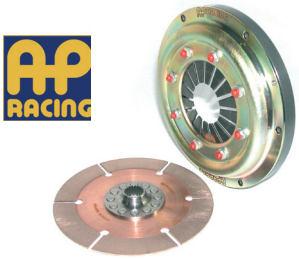

Disques d'embrayages		
Épaisseur	Neuf : 2.63 mm	Usé : 1.88 mm
Référence Famille	CP2012 + CP4429	
Pièces détachées		
Couronne	CP2011-62	
Plateau presseur	CP2616-103	

Référence	Couple Maxi	Pression de débrayage	Poids	Butée		Kit de vis
CP2116-ACRV	425 N.m	347 daN	2.77 à 3.07 Kg avec disques	Montage Ext.	CP3457-2 / -10	CP4702 (Voir page 70)
CP2116-AORA	280 N.m	222 daN		Montage Int.	CP3457-16	
CP2116-AGRV	195 N.m	154 daN				

CP7371 Ø184 mm

Attention : Embrayages livrés sans disque. (Disques à commander séparément)

Embrayage mono-disque circulaire

Modèle Course de côte / Rallye / Divers

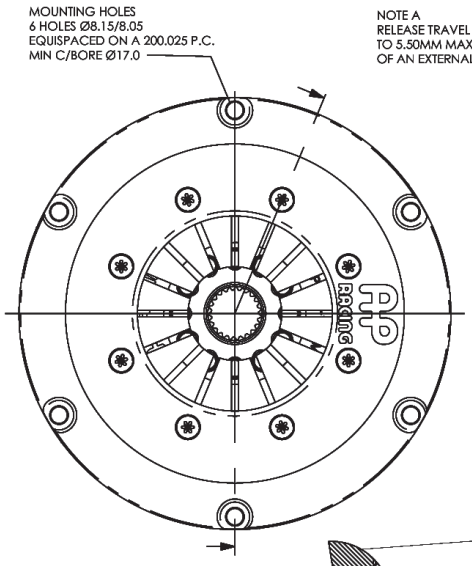

NOTE A
RELEASE TRAVEL TO BE LIMITED TO 5.50MM MAXIMUM BY MEANS OF AN EXTERNAL STOP

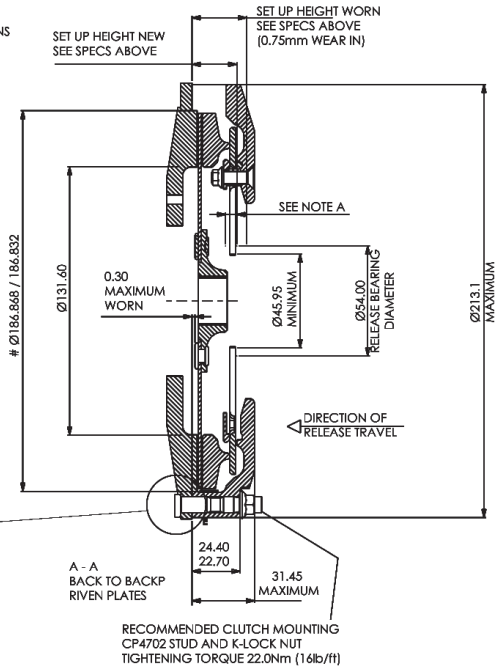

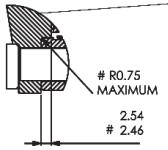

Disques d'embrayages		
Épaisseur	Neuf : 2.63 mm	Usé : 1.88 mm
Référence Famille	CP2012 + CP4429	
Pièces détachées		
Tôle d'usure	CP3911-102 (unité)	
Plateau presseur	CP3021-101	

Référence	Couple Maxi	Pression de débrayage	Poids	Butée		Kit de vis
CP7371-CE90-SF	475 N.m	347 daN	2.7 Kg avec disques	Montage Ext.	CP3457-2 / -10	CP4702 (Voir page 70)
CP7371-OE90-SF	312 N.m	222 daN		Montage Int.	CP3457-6	
CP7371-NE90-SF	154 N.m	154 daN				

Embrayage métal fritté AP Racing

CP7381 Ø184 mm

Attention : Embrayages livrés sans disque. (Disques à commander séparément)

Embrayage Mono-disque à patins

Modèle Course de côte / Rallye / Divers

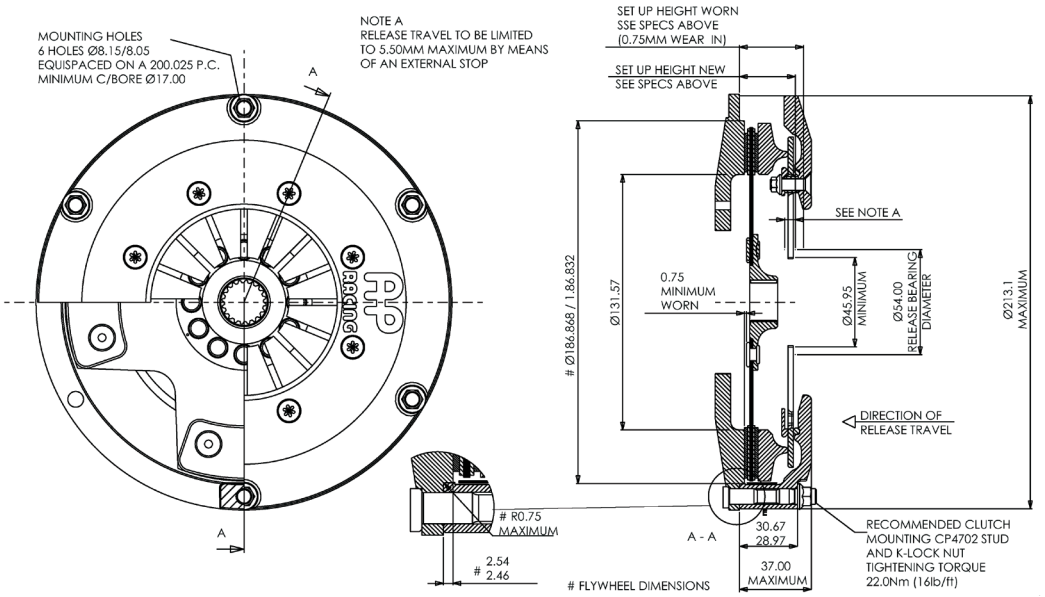

Disques d'embrayages		
Épaisseur	Neuf : 7.11 mm	Usé : 6.36 mm
Référence Famille	CP8300 CP8400 CP8600 (3,4,6 patins)	
Pièces détachées		
Plateau Presseur	CP3108-103	

Référence	Couple Maxi	Pression de débrayage	Poids	Butée		Kit de vis
CP7381-CE80-SF	422 N.m	347 daN	2.73 à 3.00 Kg avec disques	Montage Ext.	CP3457-2/-10	CP4702 (Voir page 70)
CP7381-OE80-SF	278 N.m	222 daN		Montage Int.	CP3457-6	
CP7381-NE80-SF	195 N.m	154 daN				

CP2125 Ø184 mm

Attention : Embrayages livrés sans disque. (Disques à commander séparément)

***Embrayage bi-disques à patins* avec couronne. Disponible avec le mécanisme en acier ou en aluminium**
(A préciser lors de votre commande)

Modèle Course de côte / Rallye / Divers

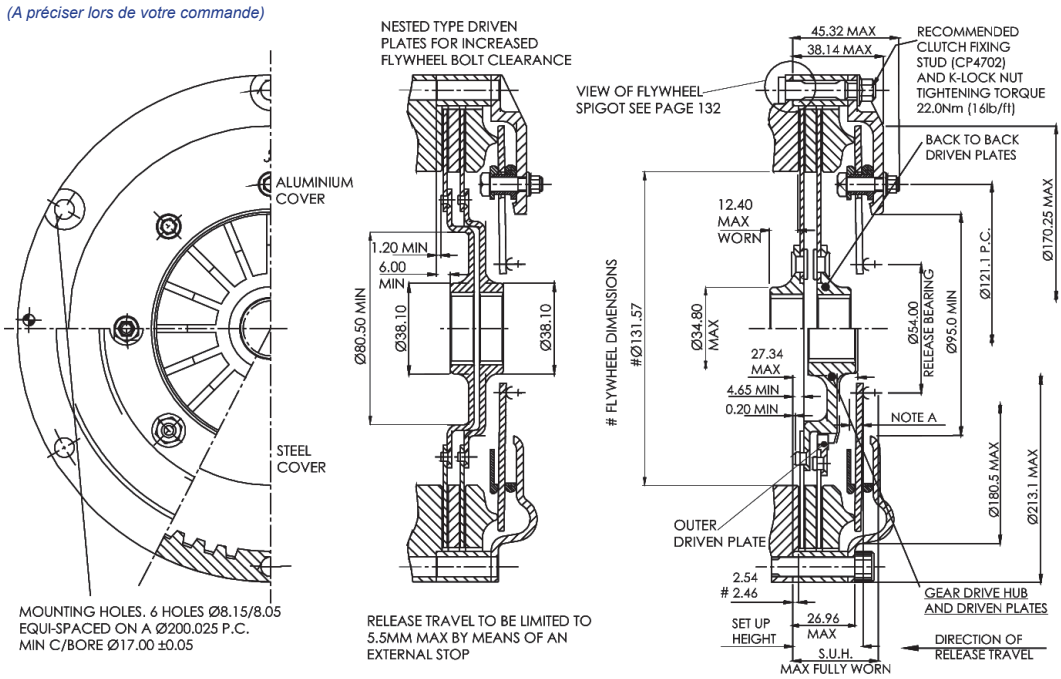

Disques d'embrayages		
Épaisseur	Neuf : 2.63 mm	Usé : 2.25 mm
Référence Famille	CP2012 CP2567 CP3822 CP2822	
Pièces détachées		
Couronne	CP2012-162	
Plateau presseur	CP2616-103	
Plateau inter.	CP2613-103	

Référence	Couple Maxi	Pression de débrayage	Poids	Butée		Kit de vis
CP2125-ACRV	765 N.m	347 daN	Selon la matière du mécanisme	Montage Ext.	CP3457-2/-10	CP4702 (Voir page 70)
CP2125-AORA	505 N.m	222 daN		Montage Int.	CP3457-6	
CP2125-AGRN	350 N.m	154 daN				

danielson équipement
Votre partenaire compétition !
www.Danielson-Equipement.com

Embrayage métal fritté AP Racing

CP2606 Ø184 mm

Attention : Embrayages livrés sans disque. (Disques à commander séparément)

***Embrayage bi-disques* à patins avec couronne**
Disponible avec le mécanisme en acier ou en aluminium
(A préciser lors de votre commande)

Modèle Rallye / course

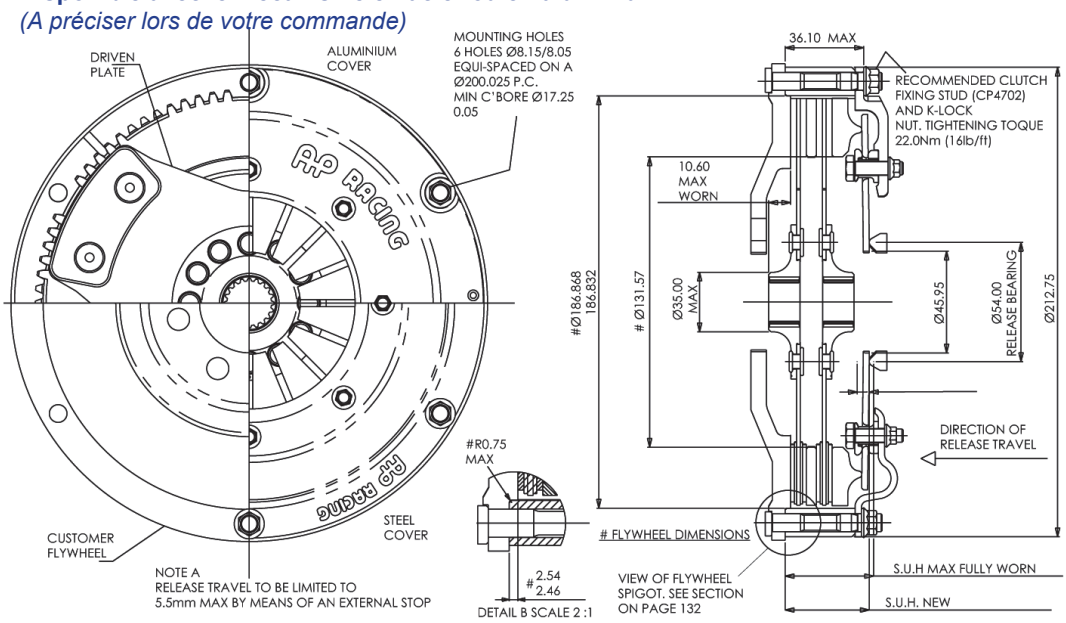

Disques d'embrayages		
Épaisseur	Neuf : 7.11 mm	Usé : 6.66 mm
Référence Famille	CP8300 CP8400 CP8600	
Pièces détachées		
Couronne	CP2606-125	
Plateau presseur	CP2616-103	
Plateau Inter.	CP2613-103	

Référence	Couple Maxi	Pression de débrayage	Poids	Butée		Kit de vis
CP2606-ACRV	598 N.m	347 daN	Selon la matière de la face	Montage Ext.	CP3457-2 / -10	CP4702 (Voir page 70)
CP2606-AORA	400 N.m	222 daN		Montage Int.	CP3457-6	
CP2606-AGRN	267 N.m	154 daN				

CP7372 Metal fritté

Attention : Embrayages livrés sans disque. (Disques à commander séparément)

***Embrayage bi-disques* Ø184 circulaire**
Disponible avec le mécanisme en acier ou en aluminium
(A préciser lors de votre commande)

Modèle course de côte / rallye / divers

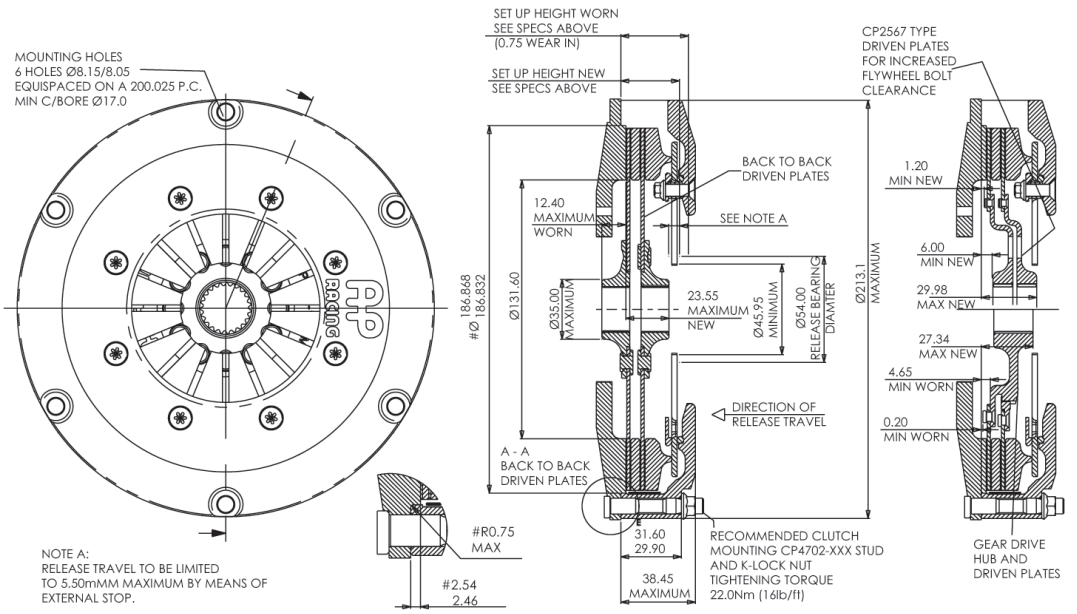

Disques d'embrayages		
Épaisseur	Neuf : 2.63 mm	Usé : 2.25 mm
Référence Famille	CP2012 CP2567 CP3822 CP2822	
Pièces détachées		
Couronne	CP3912-102	
Plateau presseur	CP3021-101	
Plateau inter.	CP3592-106	

Référence	Couple Maxi	Pression de débrayage	Poids	Butée		Kit de vis
CP7372-CE90-SF	950 N.m	347 daN	3.80 à 3.90 Kg avec disques	Montage Ext.	CP3457-2 / -10	CP4702 (Voir page 70)
CP7372-OE90-SF	624 N.m	222 daN		Montage Int.	CP3457-6	
CP7372-NE90-SF	438 N.m	154 daN				

Embrayage métal fritté AP Racing

CP7382 Ø184 mm

Attention : Embrayages livrés sans disque. (Disques à commander séparément)

***Embrayage bi-disques* à 3 / 4 / 6 patins**

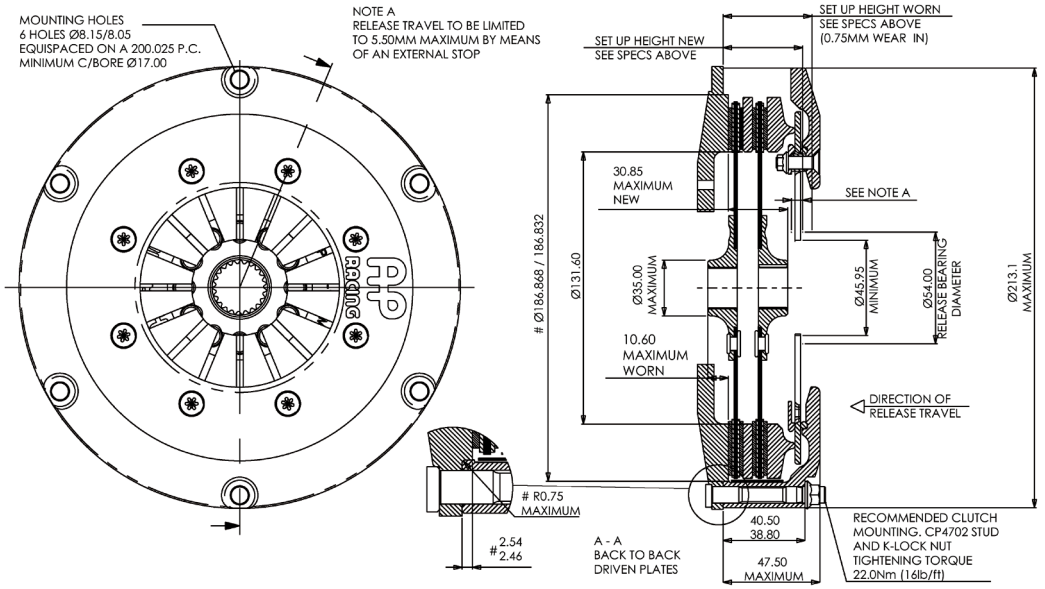

Disques d'embrayages		
Épaisseur	Neuf : 7.11 mm	Usé : 6.67 mm
Référence Famille	CP8300 CP8400 CP8600	
Pièces détachées		
Tôle d'usure	CP4112-102	
Plateau presseur	CP3021-102	
Plateau inter.	CP3592-106	

Référence	Couple Maxi	Pression de débrayage	Poids	Butée		Kit de vis
CP7382-CH80-SF	598 N.m	347 daN	3.81 à 4.37 Kg avec disques	Montage Ext.	CP3457-2/-10	CP4702 (Voir page 70)
CP7382-OH80-SF	400 N.m	222 daN		Montage Int.	CP3457-6	
CP7382-NH80-SF	267 N.m	154 daN				

CP7392 Ø184 mm

Attention : Embrayages livrés sans disque. (Disques à commander séparément)

***Embrayage bi-disques à patins* avec plateau supplémentaire**
Pour volant moteur avec un grand Ø intérieur

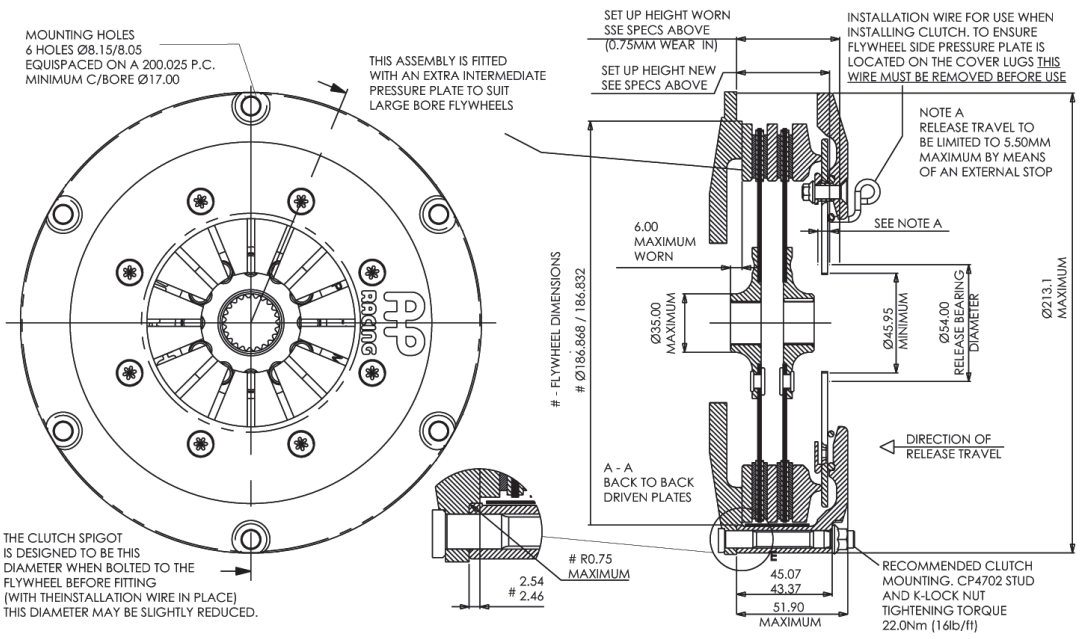

Disques d'embrayages		
Épaisseur	Neuf : 7.11 mm	Usé : 6.67 mm
Référence Famille	CP8300 CP8400 CP8600 (3/4/6P)	
Pièces détachées		
Tôle d'usure	CP4242-102	
Plateau presseur	CP3021-102	
Plateau inter.	CP3592-106	

Référence	Couple Maxi	Pression de débrayage	Poids	Butée		Kit de vis
CP7392-CH80-SF	598 N.m	347 daN	4.39 à 4.95 Kg avec disques	Montage Ext.	CP3457-2/-10	CP4702 (Voir page 70)
CP7392-OH80-SF	400 N.m	222 daN		Montage Int.	CP3457-6	
CP7392-NH80-SF	267 N.m	154 daN				

danielson équipement
Votre partenaire compétition !
www.Danielson-Equipement.com

Embrayage métal fritté AP Racing

CP7972 Ø184 mm

Attention : Embrayages livrés sans disque. (Disques à commander séparément)

***Embrayage Bi-disques* à patins**
Pour volant moteur Plat

Modèle S2000

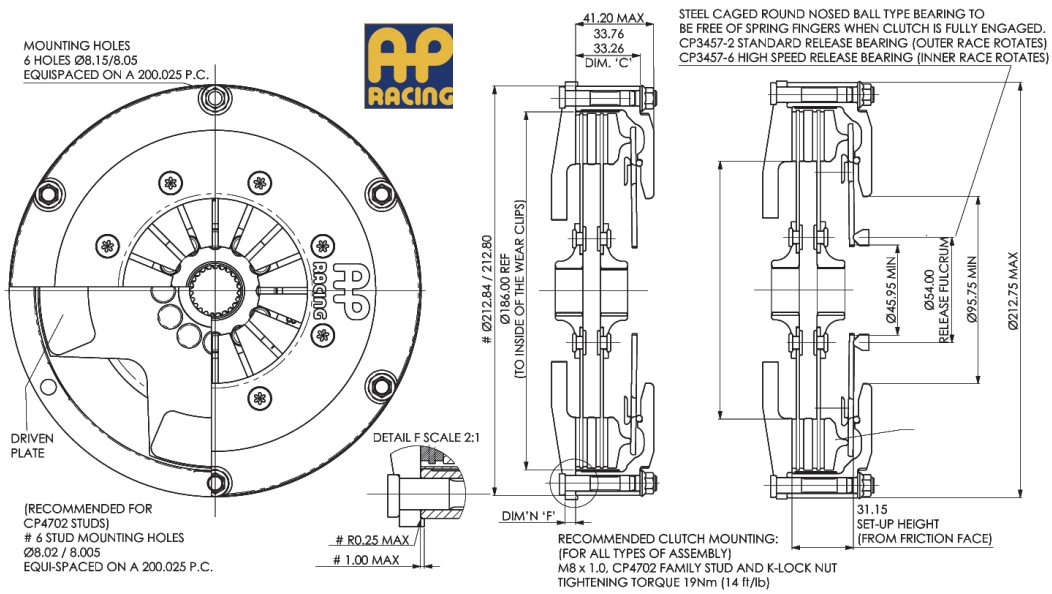

Disques d'embrayages		
Épaisseur	Neuf : 6.00 mm	Usé : 5.63 mm
Référence Famille	CP8401 CP7972 CP8601	
Pièces détachées		
Tôle d'usure	CP7972-104	
Plateau presseur	CP2616-103	
Plateau Inter.	CP2613-103	

Référence	Couple Maxi	Pression de débrayage	Poids	Butée		Kit de vis
CP7972-CH81-FF	598 N.m	347 daN	3.73 Kg avec disques	Montage Ext.	CP3457-2 / -10	CP4702 (Voir page 70)
CP7972-OH81-FF	400 N.m	222 daN				
CP7972-NH81-FF	267 N.m	154 daN		Montage Int.	CP3457-6	

CP2817 Ø184 mm

Attention : Embrayages livrés sans disque. (Disques à commander séparément)

Embrayage tri-disques circulaire
Avec 12 trous de fixations

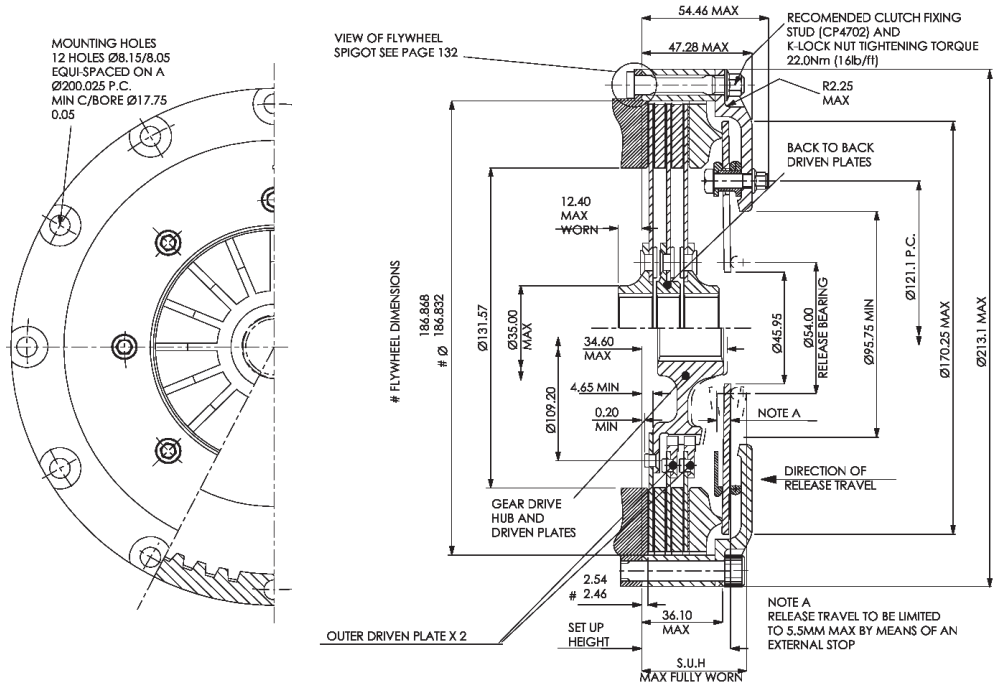

Disques d'embrayages		
Épaisseur	Neuf : 2.63 mm	Usé : 2.38 mm
Référence Famille	CP2012 CP2822	
Pièces détachées		
Couronne	CP2616-8	
Plateau presseur	CP2613-106	
Plateau inter.	CP2613-103	

Référence	Couple Maxi	Pression de débrayage	Poids	Butée		Kit de vis
CP2817-ACRV	1150 N.m	347 daN	5.25 à 5.50 Kg avec disques	Montage Ext.	CP3457-2 / -10	CP4702 (Voir page 70)
CP2817-AORA	755 N.m	222 daN				
CP2817-AGRN	530 N.m	154 daN		Montage Int.	CP3457-6	

Embrayage métal fritté AP Racing

CP7373 Ø184 mm

Attention : Embrayages livrés sans disque. (Disques à commander séparément)

***Embrayage tri-disques* circulaire**

Modèle course de côte / Divers / Proto

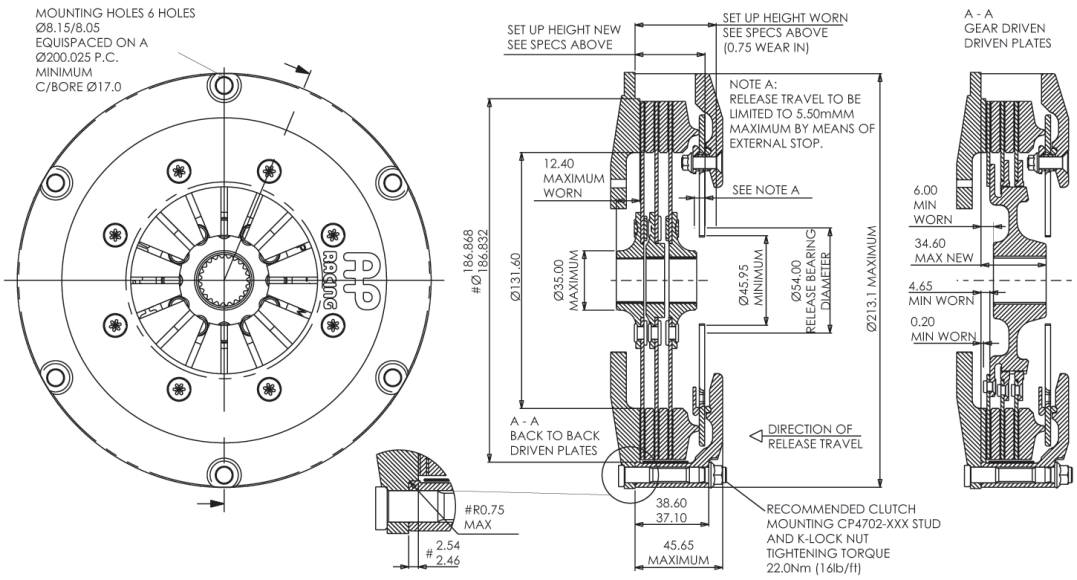

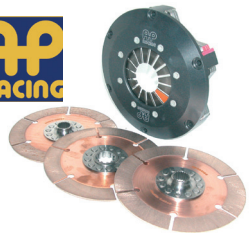

Disques d'embrayages		
Épaisseur	Neuf : 2.63 mm	Usé : 2.38 mm
Référence Famille	CP2012 CP2822	
Pièces détachées		
Tôle d'usure	CP3913-103	
Plateau presseur	CP3021-101	
Plateau inter.	CP3592-106	

Référence	Couple Maxi	Pression de débrayage	Poids	Butée		Kit de vis
CP7373-CE80-SF	1423 N.m	347 daN	4.95 à 5.05 Kg avec disques	Montage Ext.	CP3457-2/-10	CP4702 (Voir page 70)
CP7373-OE80-SF	936 N.m	222 daN		Montage Int.	CP3457-6	
CP7373-NE80-SF	657 N.m	154 daN				

CP3745 Ø200 mm

Attention : Embrayages livrés sans disque. (Disques à commander séparément)

***Embrayage mono-disque* à patins**
Peut être remplacé par un embrayage Carbon
(Référence : CP7212)

Modèle Rallye

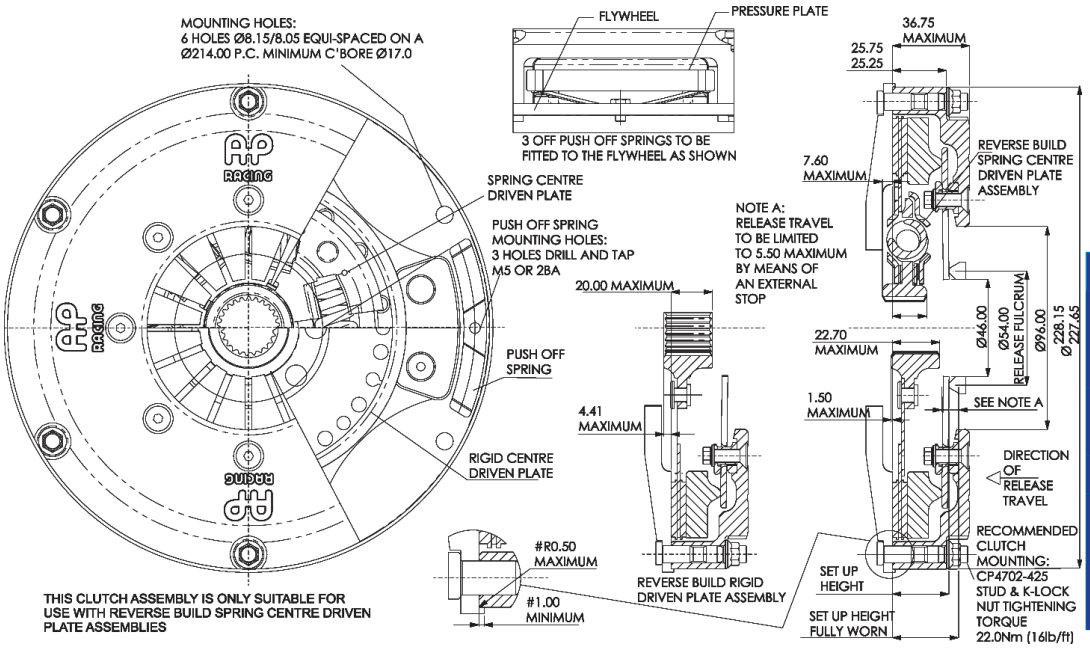

Disques d'embrayages		
Épaisseur	Neuf : 7.11 mm	Usé : 6.29 mm
Référence Famille	CP5214 CP4814 CP5216 CP4816	
Pièces détachées		
Plateau presseur	CP4560-101	
Ressort de maintien	CP3871-103	

Référence	Couple Maxi	Pression de débrayage	Poids	Butée		Kit de vis
CP3745-ACRV	343 N.m	347 daN	3.90 à 4.53 Kg avec disques	Montage Ext.	CP3457-2/-10	CP4702 (Voir page 70)
CP3745-AGRY	301 N.m	289 daN		Montage Int.	CP3457-6	

danielson équipement
Votre partenaire compétition !
www.Danielson-Equipement.com

Embrayage métal fritté AP Racing

CP3871 Ø200 mm

Attention : Embrayages livrés sans disque. (Disques à commander séparément)

***Embrayage mono-disque* à patins** — **Modèle Rallye**

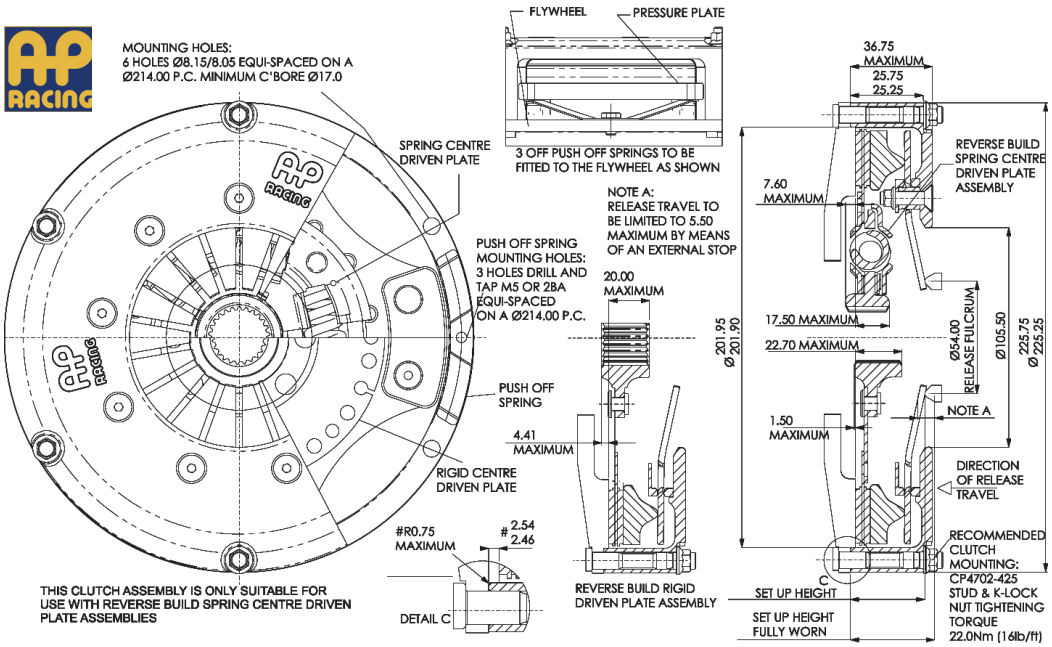

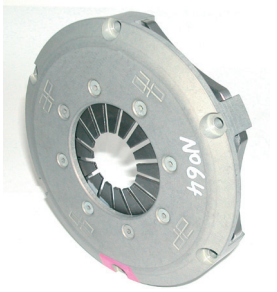

Disques d'embrayages		
Épaisseur	Neuf : 7.11 mm	Usé : 6.29 mm
Référence Famille	CP5214 CP4814 CP5216 CP4816	
Pièces détachées		
Plateau presseur	CP3871-111	
Ressort de maintien	CP3871-103	

Référence	Couple Maxi	Pression de débrayage	Poids	Butée		Kit de vis
CP3871-ACRV	525 N.m	420 daN	3.86 à 4.49 Kg avec disques	Montage Ext.	CP3457-2/-10	CP4702 (Voir page 70)
CP3871-AGRY	450 N.m	275 daN		Montage Int.	CP3457-6	

CP4560 Ø200 mm

Attention : Embrayages livrés sans disque. (Disques à commander séparément)

***Embrayage mono-disque* à patins** — **Modèle Rallye**

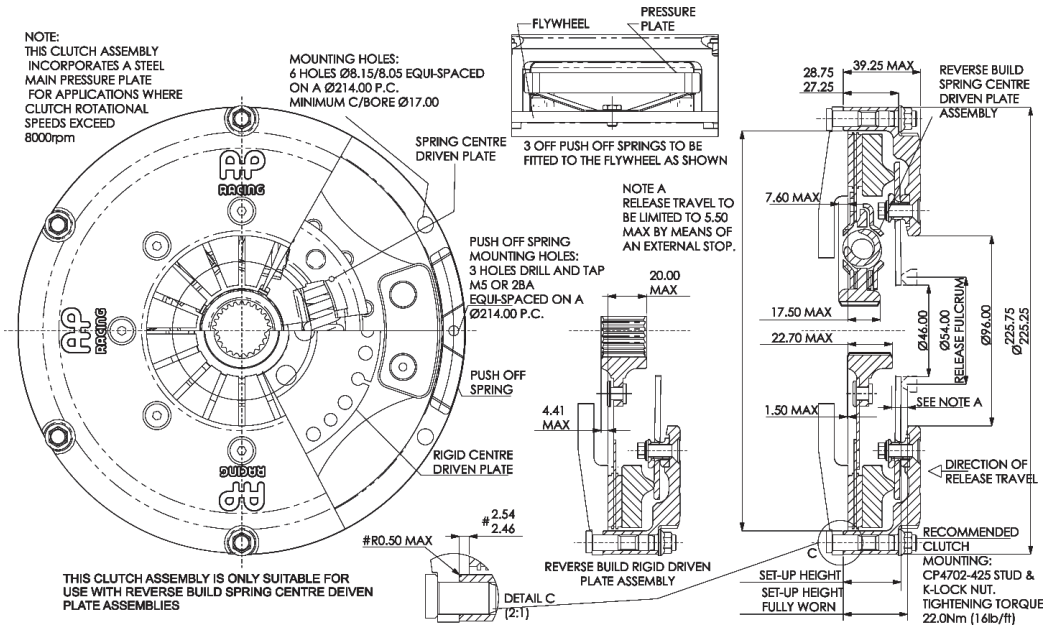

Disques d'embrayages		
Épaisseur	Neuf : 7.11 mm	Usé : 6.29 mm
Référence Famille	CP5214 CP4814 CP5216 CP4816	
Pièces détachées		
Tôle d'usure	CP5241-105	
Plateau presseur	CP5241-5	
Ressort de maintien	CP2603-126	

Référence	Couple Maxi	Pression de débrayage	Poids	Butée		Kit de vis
CP4560-ACRV	580 N.m	420 daN	4.80 à 5.20 Kg avec disques	Montage Ext.	CP3457-2/-10	CP4702 (Voir page 70)
CP4560-ACRV	425 N.m	300 daN		Montage Int.	CP3457-6	

Embrayage métal fritté Tilton

OT-III Ø140 mm Circulaire

Embrayage multi-disques circulaire
Usage : Circuit / Endurance

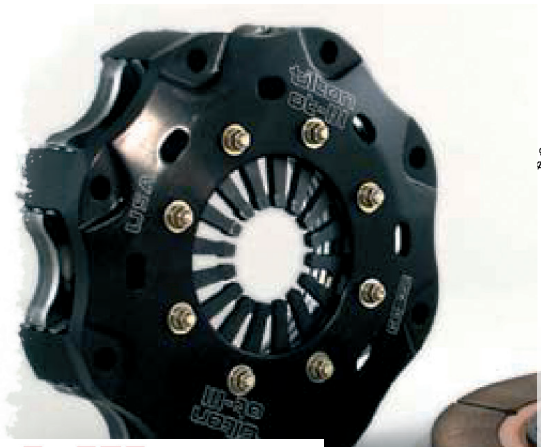

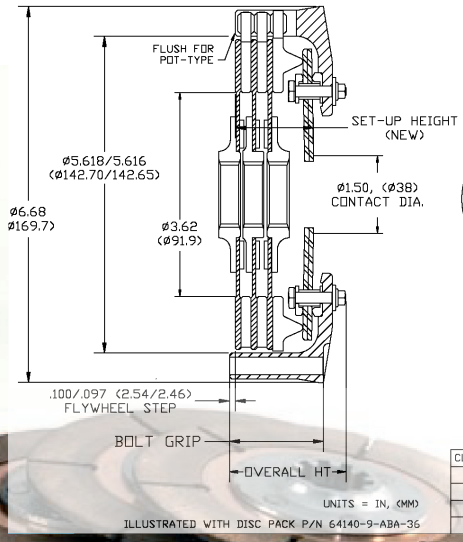

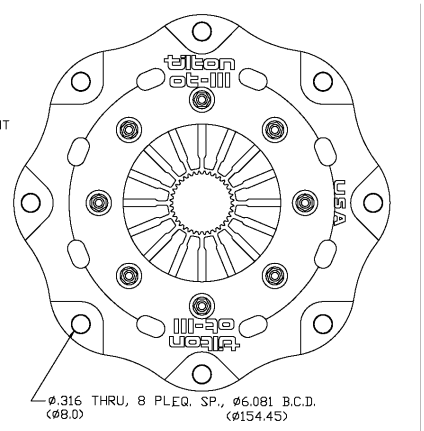

CLUTCH PART #	SET-UP HEIGHT (NEW)	BOLT GRIP	OVERALL HT
67-001xxx	.82 (20.8)	1.112 (28.24)	1.52 (38.6)
67-002xxx	1.10 (27.9)	1.385 (35.18)	1.80 (45.7)
67-003xxx	1.38 (35.1)	1.668 (42.37)	2.09 (53.1)
67-004xxx	1.61 (40.9)	1.951 (49.55)	2.37 (60.2)

Référence*	Couple (daN)	Type	Poids (disques inclus)	Volant moteur
67-001HG	340	Mono Disque	1.8 Kg	Décalé
67-002HG	680	Bi-Disques	2.6 Kg	Décalé
67-012HG	680	Bi-Disques	2.6 Kg	Plat
67-003HG	1020	Tri-Disques	3.3 Kg	Décalé
67-013HG	1020	Tri-Disques	3.3 Kg	Plat
67-043HG**	1020	Tri-Disques	3.4 Kg	Décalé

**Disponible en quadri-disques sur demande, nous consulter.*

Chaque référence comprend :
- Un mécanisme,
- Plateau presseur
- Plateau intermédiaire (sauf mono)

Disques d'embrayages sur demande.
** Avec plateau presseur Haute résistance

OT-II Ø184 mm Circulaire

Embrayage multi-disques circulaire
Usage : Circuit / Endurance / Rallye

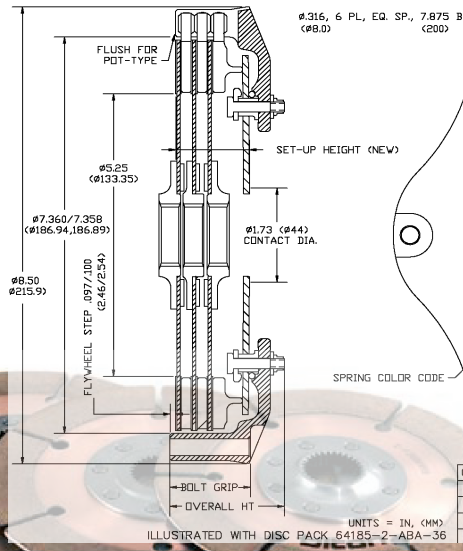

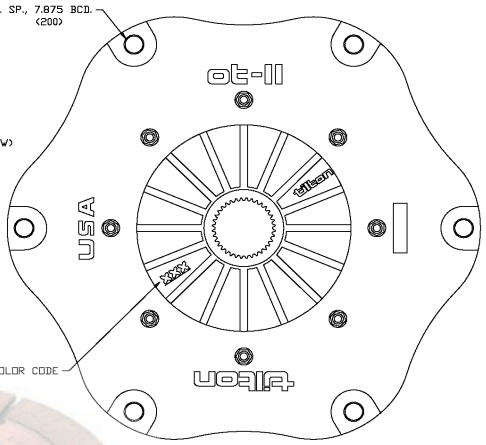

CLUTCH PART #	SET-UP HEIGHT (NEW)	BOLT GRIP	OVERALL HT
66-001xxx	.81 (20.6)	.880 (22.35)	1.52 (38.6)
66-002xxx	1.09 (27.7)	1.159 (29.44)	1.80 (45.7)
66-003xxx	1.37 (34.8)	1.442 (36.63)	2.08 (52.8)
66-004xxx	1.609 (40.87)	1.725 (43.82)	2.36 (59.9)

Référence*	Couple (daN)	Type	Poids (disques inclus)	Plateau presseur
66-001H**	204 à 476	Mono disque	2.3 Kg	Standard
66-001U**	245 à 571	Mono disque	2.3 Kg	Haute résistance
66-002H**	408 à 952	Bi-disques	3.4 Kg	Standard
66-002U**	490 à 1142	Bi-disques	3.4 Kg	Haute résistance
66-003H**	612 à 1428	Tri-disques	4.5 Kg	Standard
66-003U**	734 à 1713	Tri-disques	4.5 Kg	Haute résistance

**D'autres modèles disponibles sur demande, nous consulter.*

Chaque référence comprend :
- Un mécanisme,
- Plateau presseur
- Plateau intermédiaire (sauf mono)

Disques d'embrayages sur demande.
*** Avec plateau presseur Haute résistance*

danielson équipement
Votre partenaire compétition !
www.Danielson-Equipement.com

Embrayage à patins Tilton

OT-III Ø140 mm à patins

Embrayage multi-disques à patins
Usage : Rallye / Sortie Club

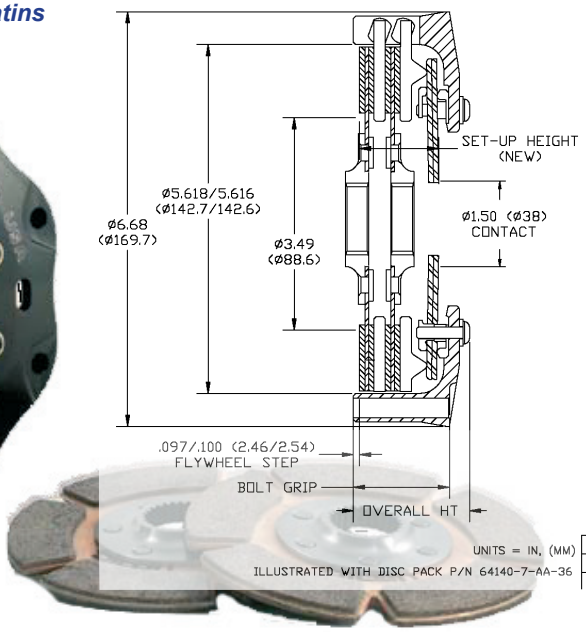

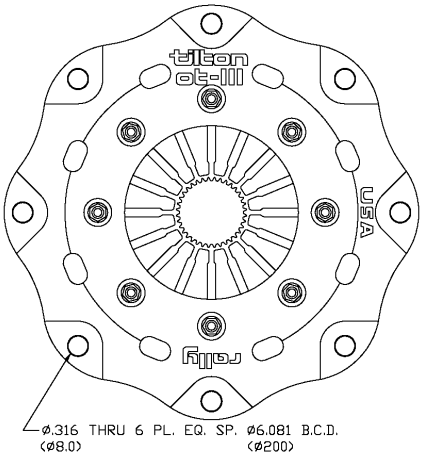

UNITS = IN, (MM)
ILLUSTRATED WITH DISC PACK P/N 64140-7-AA-36

CLUTCH PART #	SET-UP HEIGHT (NEW)	BOLT GRIP	OVERALL HT
67-301HG	.85 (21.6)	1.14 (29.1)	1.46 (37.1)
67-302HG	1.27 (32.3)	1.56 (39.6)	1.88 (47.8)

tilton
DRIVELINE COMPONENTS

Référence	Couple (daN)	Type	Poids (disques inclus)	Plateau presseur
67-301HG	640	Mono disque	1.8 Kg	Standard
67-302HG	680	Bi-Disques	2.7 Kg	Standard

Plateau presseur		Plateau intermédiaire	
Référence	Description	Référence	Description
67-118HR-R	Plateau Ø 140	67-119R	Plateau intermédiaire

Chaque référence comprend :
- Un mécanisme,
- Plateau presseur
- Plateau intermédiaire (sauf mono)

Disques d'embrayages sur demande.
** Avec plateau presseur Haute résistance

OT-II Ø 184 mm à patins

Embrayage multi-disques à patins
Usage : Circuit / Endurance / Rallye

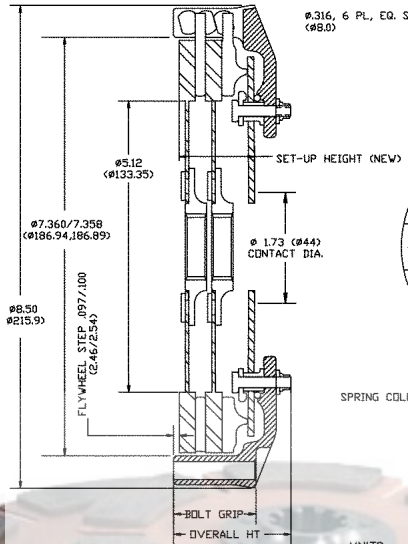

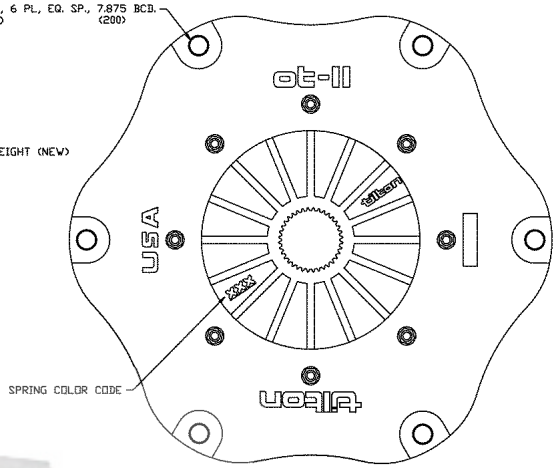

UNITS = IN, (MM)
ILLUSTRATED WITH DISC PACK 64185-7-AA-36

CLUTCH PART #	SET-UP HEIGHT (NEW)	BOLT GRIP	OVERALL HT
66-301xxx	.91 (23.1)	.984 (25.0)	1.62 (41.1)
66-302xxx	1.37 (34.8)	1.442 (36.63)	2.08 (52.8)

tilton
DRIVELINE COMPONENTS

Référence*	Couple (daN)	Type	Poids (disques inclus)	Plateau presseur
66-301H**	204 à 476	Mono disque	2.5 Kg	Standard
66-301U**	245 à 571	Bi-disques	2.5 Kg	Haute résistance
66-302H**	408 à 952	Mono disque	3.7 Kg	Standard
66-302U**	490 à 1142	Bi-disques	3.7 Kg	Haute résistance

**D'autres modèles disponibles sur demande, nous consulter.*

Chaque référence comprend :
- Un mécanisme,
- Plateau presseur
- Plateau intermédiaire (sauf mono)

Disques d'embrayages sur demande.
*** Avec plateau presseur Haute résistance*

Embrayage ALCON métal fritté

Embrayage Ø140 mm Rallye

Embrayage bi-disques circulaire

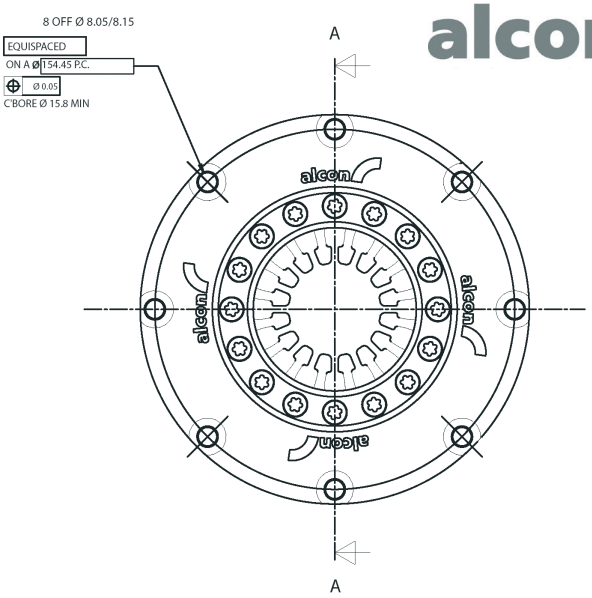

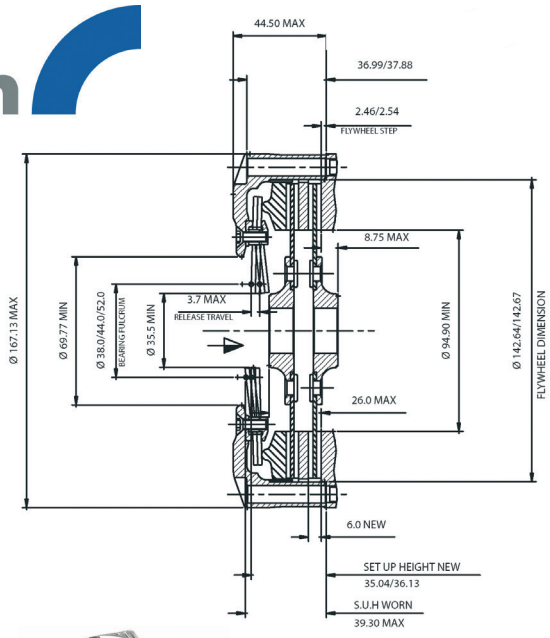

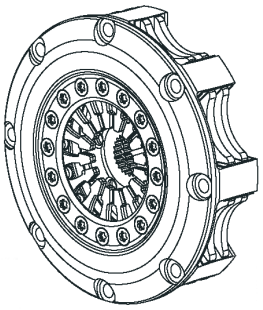

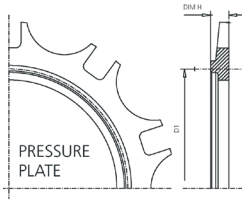

Référence	Couple Maxi	Type
KKR1402HDGSR01	572 N.m	Double gris
KKR1402HORSR01	472 N.m	Orange

Référence		Ratio	DIM H	D1
Plateau presseur	KPS140L08H450	High	11.5	117
	KPS140L08U450	Ultra high	11.5	114

Disques Alcon ou AP Racing sur demande

Embrayage Ø 140 mm Multi

Embrayage multi-disques (2 / 3 / 4) circulaire

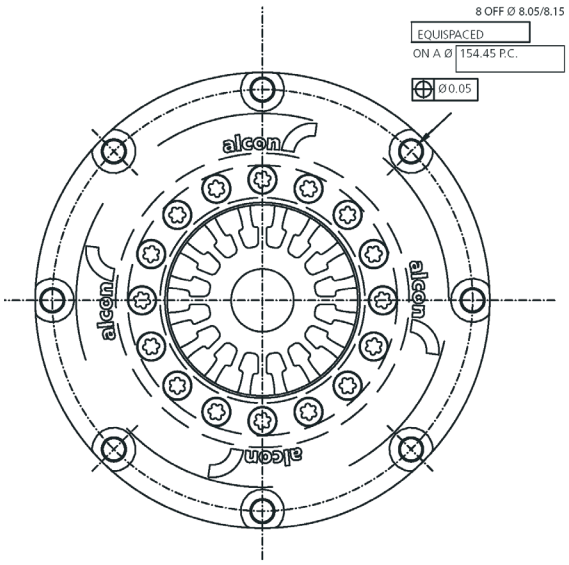

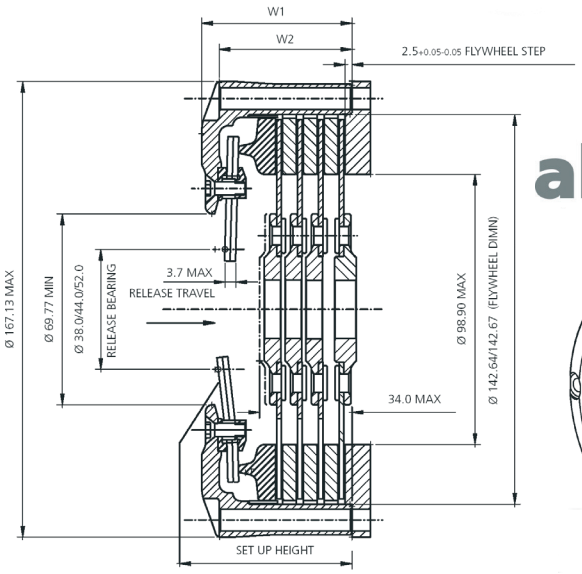

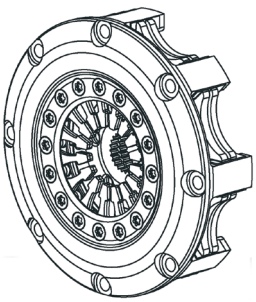

Référence	Ø	Nb. Disques	Couple Maxi	Type	W1 Max	W2 Min
KKS1402HORSR01	140	140	480 N.m	Orange	39.8	32.4
KKS1402HDGSR01	140	140	582 N.m	Double gris	39.8	32.4
KKS1403HORSR01	140	140	721 N.m	Orange	46.5	40.1
KKS1403HDGSR01	140	140	872 N.m	Double gris	46.5	40.1
KKS1404HDGSR01	140	140	1117 N.m	Double gris	54.4	46.6

Plateau presseur	Ratio	DIM H	D1
KPS140L08H450	High	11.5	117
KPS140L08U450	Ultra high	11.5	114

Disques Alcon ou AP Racing sur demande

danielson équipement
Votre partenaire compétition !
www.Danielson-Equipement.com

Embrayage ALCON métal fritté

Embrayage Ø 184 mm Rallye

Embrayage bi-disques circulaire

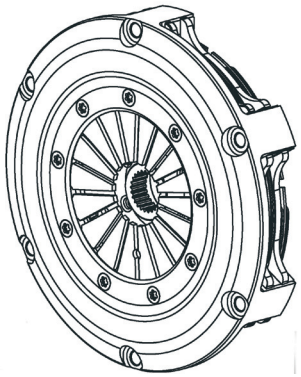

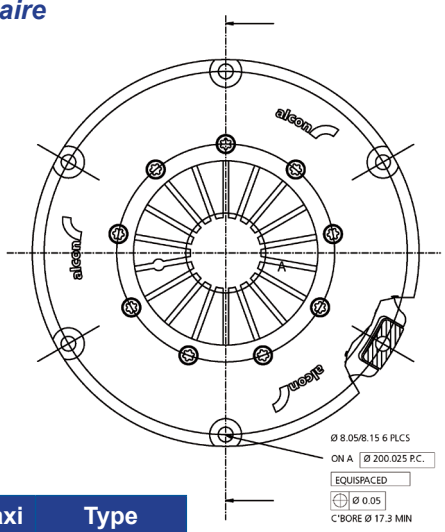

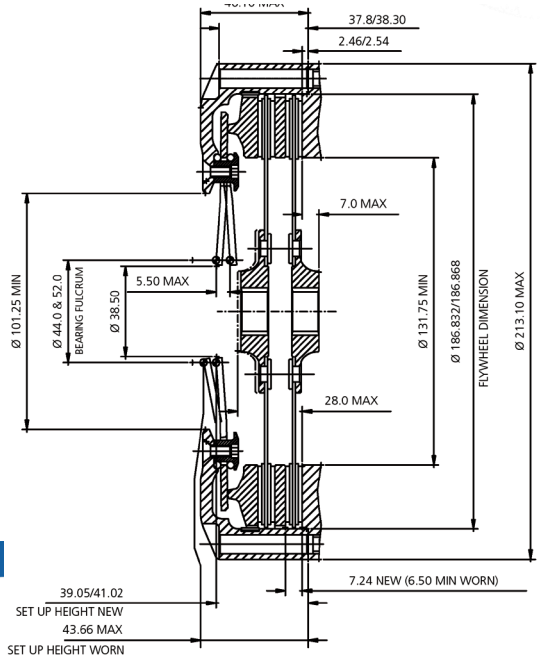

Référence	Couple Maxi	Type
KKR1842HTGSR01	817 N.m	Triple gris
KKR1842UTGSR01	990 N.m	Triple gris
KKR1842HDGSR01	786 N.m	Double gris
KKR1842UDGSR01	983 N.m	Double gris
KKR1842HSGSR01	707 N.m	Gris
KKR1842USGSR01	872 N.m	Gris
KKR1842HORSR01	522 N.m	Orange
KKR1842UORSR01	650 N.m	Orange

	Référence	Ratio	DIM H	D1
Plateau presseur	KPS184L6H511	High	13	157
	KPS184L6U511	Ultra high	13	152

Disques Alcon ou AP Racing sur demande

Embrayage Ø 184 mm Multi

Embrayage multi-disques (1 / 2 / 3) circulaire

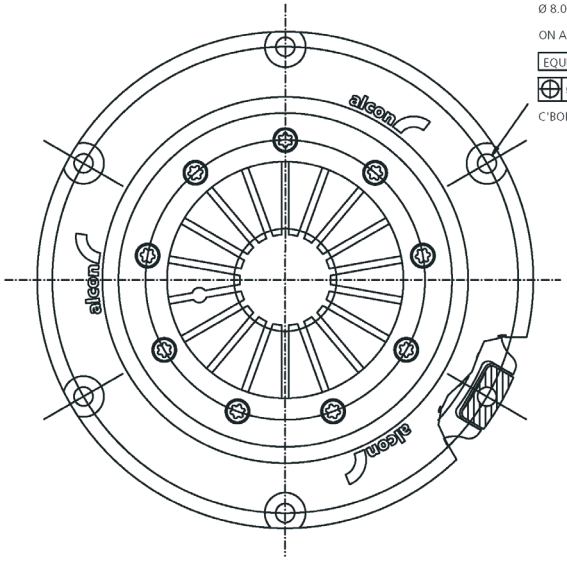

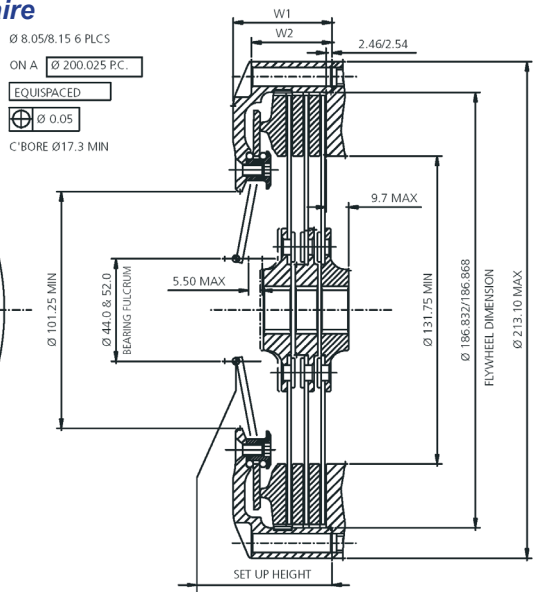

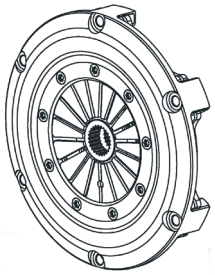

Référence	Ø	Nb. Disques	Couple Maxi	Type	W1 Max	W2 Min
KKS1841HSGSR01	184	1	305 N.m	Gris	27.9	19.7
KKS1842HORSR01	184	2	522 N.m	Orange	35.2	27
KKS1842HSGSR01	184	2	610 N.m	Gris	35.2	27
KKS1842HDGSR01	184	2	678 N.m	Double gris	35.2	27
KKS1843HDGSR01	184	3	1002 N.m	Double gris	42.4	34.3
KKS1843UDGSR01	184	3	1320 N.m	Double gris	42.4	34.3

Plateau presseur	Ratio	DIM H	D1
KPS184L6H444	High	11.3	157
KPS184L6U444	Ultra high	11.3	152

Disques Alcon ou AP Racing sur demande

Embrayage Carbone SACHS et TILTON

Embrayage Carbone

Les embrayages carbone SACHS et TILTON sont le fruit d'un long travail de recherche et de développement opéré en F1. Ils comportent tous les avantages que seul le carbone peut fournir, à savoir l'impressionnante durabilité et la capacité à supporter des charges extrêmes ce qui le rend idéal pour les conditions propres à la compétition automobile.

Des plateaux presseur peuvent être installés pour compenser l'usure du carbone. Ils veillent à ce que l'embrayage carbone maintienne une position constante, ce qui a pour effet d'étendre considérablement sa durée de vie.

Grâce à ses fibres de carbone structuré, le carbone est connu pour sa capacité de charge extrême. C'est pourquoi il représente le choix idéal ou une combinaison faible poids, taille minimale et / ou une résistance physique élevée est nécessaire.

Le carbone représente aujourd'hui l'alternative la plus utilisée en Formule 1 et tend à se démocratiser dans les autres disciplines toujours à la recherche de la meilleure performance.

SACHS

Pour plus d'info Contactez nous !

tilton DRIVELINE COMPONENTS

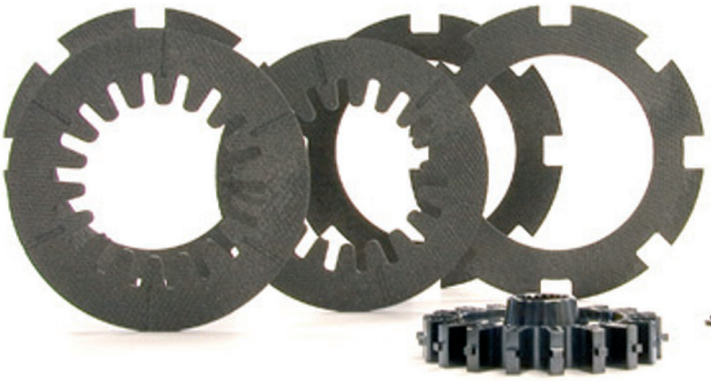

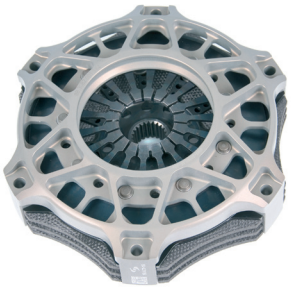

Retrouvez également nos produits sur notre site internet : www.danielson-equipement.com

Embrayage carbone AP Racing

Dans le cadre du développement de ses embrayages pour la compétition automobile et notamment pour la Formule 1, AP Racing à conçu divers embrayages basés sur la technologie carbone.

Plus léger, plus résistant, ils existent en plusieurs diamètres (Ø87mm, Ø97mm, Ø115mm, Ø140mm, Ø184mm, Ø200mm) et bénéficient des dernières améliorations développées pour la Formule 1.

L'espérance de vie d'un embrayage carbone AP Racing est 10 fois supérieure à celle d'un embrayage standard.

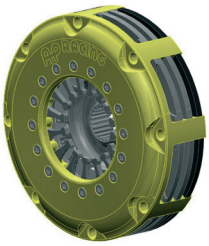

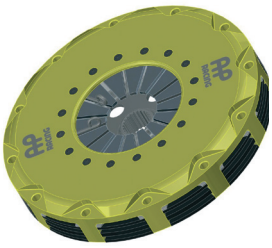

Ø Embr (mm)	Type d'embrayage	Référence Embr Carbone	Nb° de disques	Détails volant moteur	Ratio Plateau presseur plateau intermédiaire	Application.
115	Poussé	CP8153-SE02-SN	3	10 Bolt fixing. Stepped Flywheel	EHR	- Monoplace
140	Poussé.	CP7142-CM01-SN	2	8 Bolt fixing. Stepped Flywheel.	MHR	- F3. - Touring Car.
		CP7143-CM01-SN	3		MHR	- Monoplace - Touring Car.
		CP7143-CM01-FN	3	8 Bolt fixing. Flat Flywheel.	MHR	- Normal Duty. - Touring Car.
		CP7322-CE01-SC	2	8 Bolt fixing. Stepped Flywheel	EHR	- Touring Car.
		CP7543-OE02-SN	3	8 Bolt fixing. Stepped Flywheel	EHR	- Touring Car. - GT
	Tiré.	CP7223-OH02-FC	3	10 Bolt fixing. flat Flywheel.	HiR	- Endurance Racing. - GT.
		CP7923-GH03-FC	3		HiR	- Endurance. - GT. & WRC.
	Poussé.	CP6913-OH02-FN	3	10 Bolt fixing. flat Flywheel.	HiR	- Endurance Racing. - GT.
		CP6914-OH02-FN	4		HiR	
184	Poussé.	CP7202-CE01-SN	2	12 Bolt fixing. Stepped Flywheel.	EHR	Australian Touring Cars.
		CP7203-CV02-SC	3		VHR	
		CP8031-CV02-SP	Single		VHR	- World Touring Car.
		CP8032-CV02-SP	2		VHR	- WRC.
		CP8033-CV02-SP	3		VHR	- Australian -Touring Cars.
200	Poussé.	CP7212-CL01-FN	2	12 Bolt fixing. flat Flywheel.	LoR	- Grp 'A' Rallye. - GT Race.
		CP7213-CL01-FN	3		LoR	
		CP7212-CH01-FN	2		HiR	
		CP7213-CH01-FN	3		HiR	

COMPRENDRE UNE RÉFÉRENCE

Famille — CP7143-CE01-SN

Type de diaphragme	Ratio.	Code matériel	Type de volant moteur
C = CRV. (Double Gris).	**M** = MHR. (Mega haut Ratio).	**01** = Aluminium Cover / Steel Pressure Plate / Carbon Type = S1.	FN = Standard plat
O = ORA. (Orange).	**E** = EHR. (Extra Haut Ratio).	**02** = Aluminium Cover / Steel Pressure Plate / Carbon Type = S3.	SN = Standard décalé
N = GRN. (Vert).	**L** = LoR. (Faible Ratio).	**03** = Steel Cover / Steel Pressure Plate / Carbon Type = S3.	FC = Plat avec amortisseur de couple
G - GRY. (Gris).	**V** = VHR. (Très Haut Ratio).	**06** = Titanium Cover / Titanium Pressure Plate / Carbon Type = S3.	SC = Décalé avec CFS
T = TGY. (Triple gris).	**S** = SHR. (Super Haut Ratio).		FP = Plat avec Plateau Presseur.
S = SLV. (Argent).	**U** = UHR. (Ultra Haut Ratio).		SP = Décalé avec plateau presseur.
D = GLD. (Or).	**H** = HiR. (Haut Ratio).		